Mögliche Antriebsanordnungen KA19 / possible drive arrangements KA19

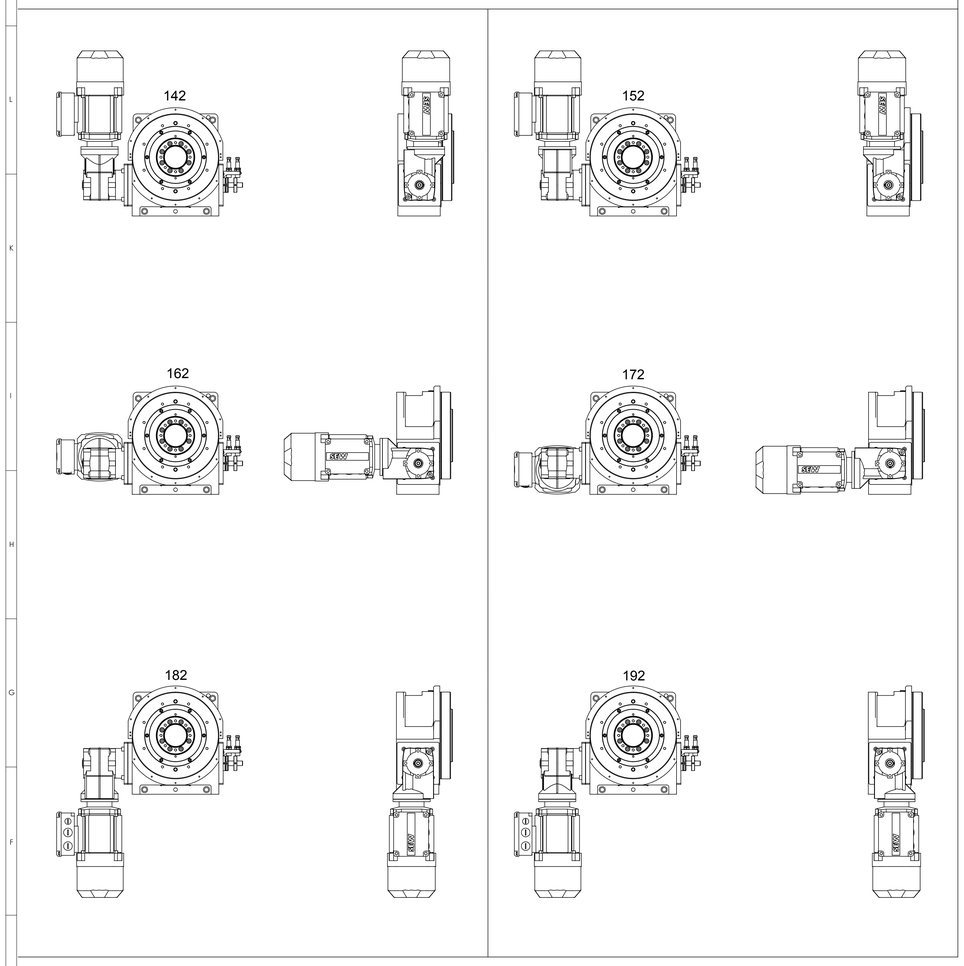

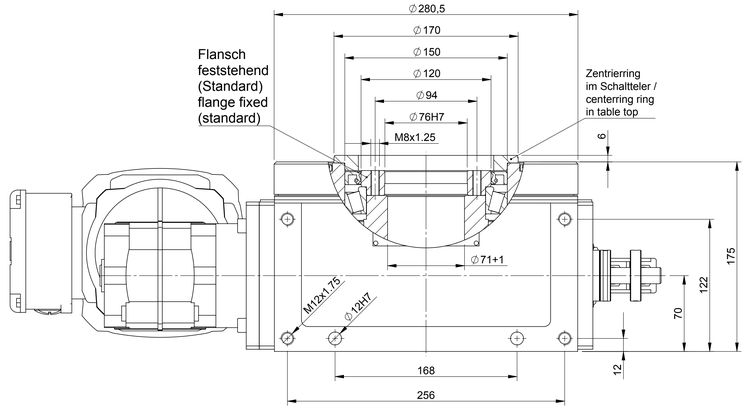

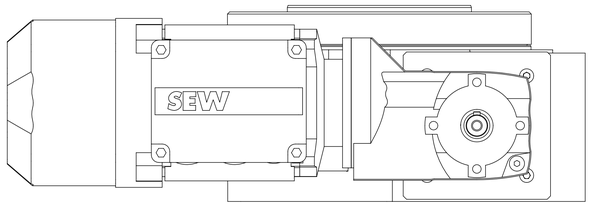

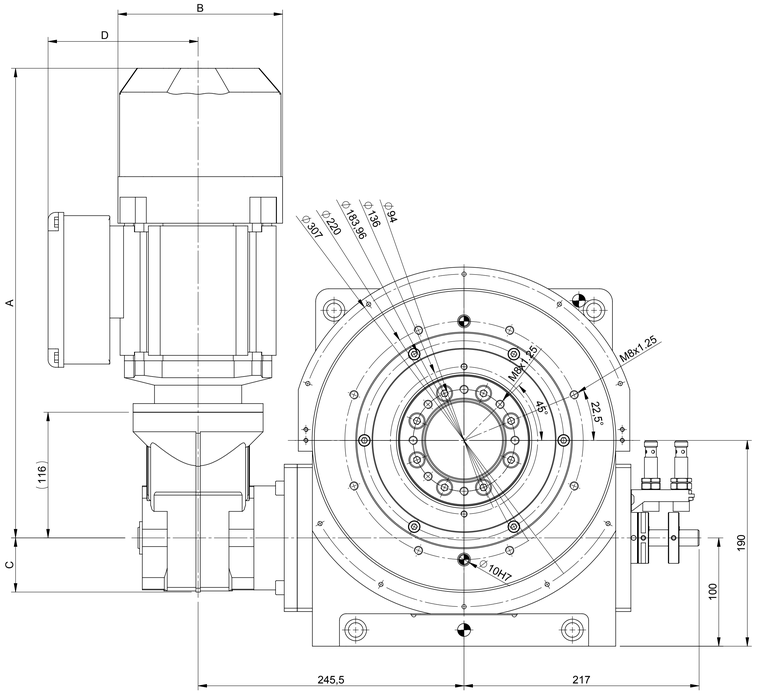

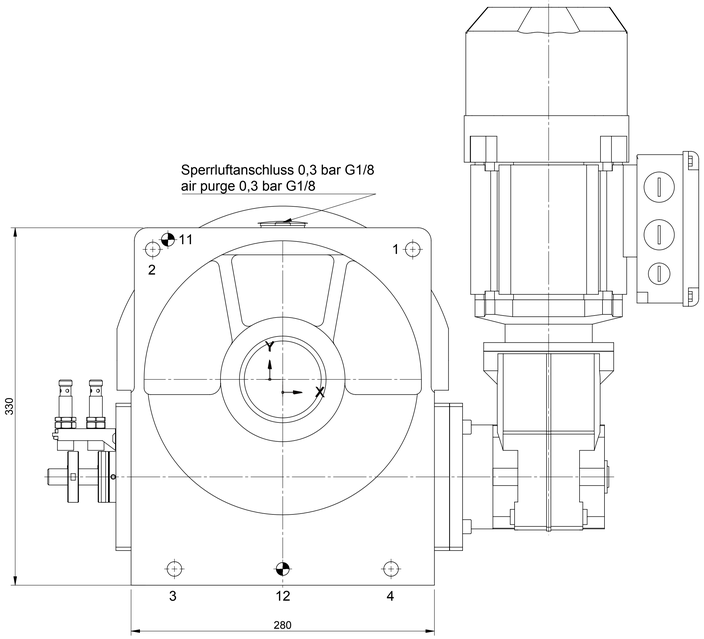

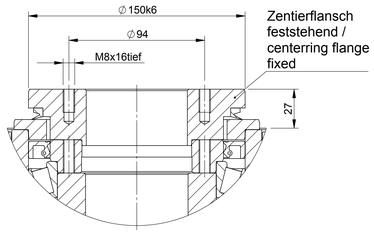

Maßstab / Scale 1:1,5

Motor Typ	A	B	C	D
Bgr. 63	376	125	50	98
Bgr. 71	408	137	50	129
Bgr. 80	438	152	50	139

Pos.	X	Y	Beschreibung / *Description*
1	120	120	TYP S - D1 ∅13,5 (BT 23) - D2 ∅ 20 T 3 - ⌖ 0,2
2	-120	120	
3	-100	-175	
4	100	-175	

Pos.	X	Y	Beschreibung / *Description*
11	-106	129	TYP SSL - D ∅12H7 BT 23 - ⌖ 0,02
12	0	-175	

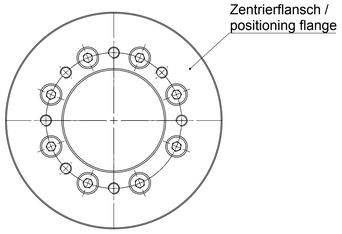

Maßstab / Scale 1:1,5

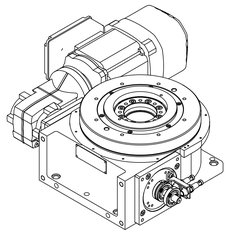

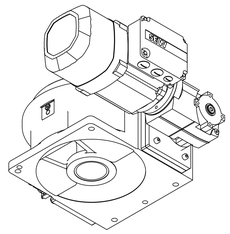

Bildliche Darstellung unverbindlich
not binding scheme
ce tableau de mesures reste sans engagement

Technische Änderungen vorbehalten
Technical alterations reserved
Sous reserves de modifications techniques

0 5 10 15 20 25 30 35 40 45 50 55 60 65 70 75 80 85 90 95

FIBRO

Unbemaßte Kanten gebrochen
Break all sharp corners
0,4 x 45°

Projektion / *Projection*
DIN ISO 128-30

Gewicht / *Weight* (kg)
50.51

Format *Size*
DIN A0

Maßstab / *Scale*
1:2

BEACHTE / *NOTICE*
DIN ISO 16016:2007-12
ISO 14405

Urspr. Zeichnung / Source drawing

Werkstoff / *Material*

Allgemeintoleranzen
General tolerances
DIN ISO 2768 mH-E

>	4	30	120	400	1000	2000	4000
bis	6	30	120	400	1000	2000	4000
±	0,1	0,2	0,3	0,5	0,8	1,2	2,0

	Datum *Date*	Name *Name*
Bearb. *Dr. by*	11.03.2019	Babeske, Michelle
Freig. *APP.*	11.03.2019	Babeske, Michelle

Oberfläche / *Surface* DIN-ISO 1302

Bezeichnung 1 / *Designation 1*
FIBROTOR BMZ
FIBROTOR assembly drawing
Bezeichnung 2 / *Designation 2*
ER.13.0280.1.142.06.0.0.X

FIBRO GmbH
Weidachstrasse 41-43
D-74189 Weinsberg
T +49 7134 / 73-0
F +49 7134 / 73-218

Sachen / *Sign*	0	0	0	0	0	0	0
Ersatz *gemäß / average*	100	63	25	16	10	4	

Artikel-Nr. / *Article code*
4-813-000-3000-6

Blatt / *Sheet* 1 von / *of* 1

Index *Rev.*
0