A 导柱式模架

铸件，钢和铝质
小型压力机导柱式模架，刀具结构，快速更换模架

B 精磨模板和板材

C 起吊元件和压紧装置

D 导向元件

E 精密零件

F 弹簧

G 弹性体

H FIBRO化工产品

J 外围设备

K 斜楔

L 注塑模标准件

导柱式模架

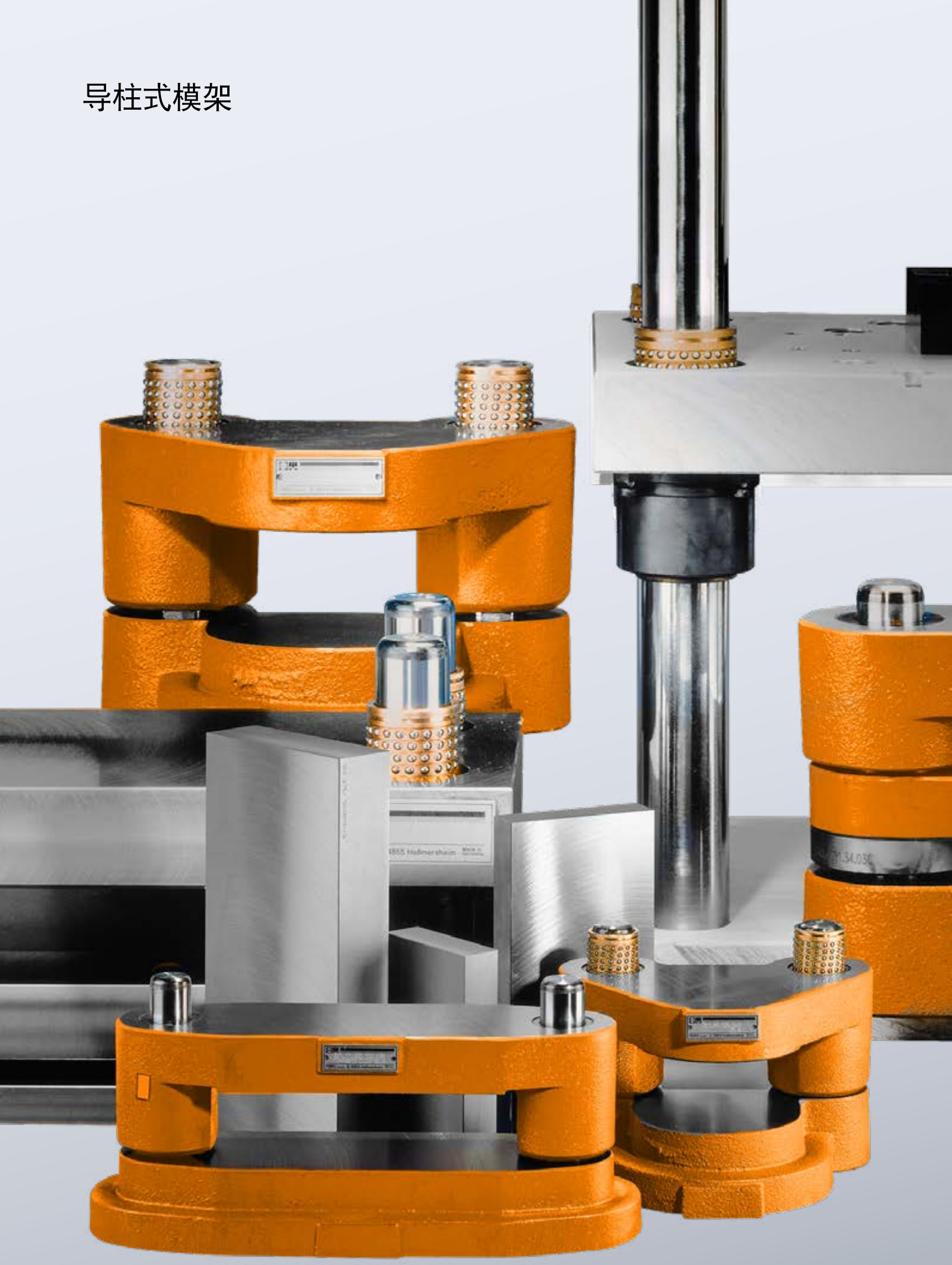

导柱式模架

规格

产品目录中的钢导柱模架和钢板的所有外形尺寸轮廓都经过加工。
铝导柱模架和铝板的所有外形经过切锯。根据需要也可以对它们进行加工。板厚公差 ± 2 mm。

承载元件

当板尺寸超过 $a_1+b_1 \geqq 1000$ mm 以及模具重量大于≧100 kg 时，将在每个板材提供 2 个承载螺纹孔。

导向元件

标准配置的钢柱框架安装有符合 DIN 9825/ISO 9182 (202.19.) 标准的导向柱以及符合 DIN 9831/ISO 9448 (2081.) 标准的带凸缘导向轴套。
详细技术信息，请参见“导向件”部分。

带有导向柱型号/长度的导柱模架的商品编号扩展部分

对于立柱式支架，可使用以下字母组合指定导向柱型号/长度。将其添加到商品编号的末尾。
（订购示例见 A 章的开头铸造立柱式支架以及钢铁和铝质立柱式支架）

长度	导柱 202.19.
100	AA
112	AB
125	AC
140	AD
160	AE
180	AF
200	AG
224	AH
250	AJ
280	AK
315	AL
355	AM
400	AN
450	AO
500	AP
550	AQ
600	AR
700	AS
800	AT

必须注意产品导向柱上的提示。
其它长度请向我公司咨询!

特种导柱模架和根据客户图纸的板

我们可以根据客户图纸，采用最精确的特种加工工艺，制造板和导柱模架，外部尺寸最大可达 2200×1100 mm。

特种加工

在可能的情况下，在模架最后加工前，开孔和铣孔都应该由FIBRO来完成，这样可以尽可能避免客户在后续加工中导致的模架变形或精度下降。

特种导柱模架的洽询和订购表格

(同参见页面 A32 – A35)
对于特殊尺寸和特种结构，我们已经准备了印制好的洽询和订购表格。
您只需在表格中填入所需的尺寸、特种加工和导向方式。

目录

A7–22

铸铁导柱模架

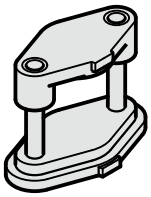

201.01. A10

导柱模架 DIN 9812 模具 D/DG

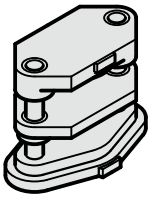

201.03. A11

导柱模架 DIN 9814 模具 D/DG

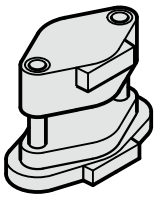

201.05. A12

导柱模架 DIN 9816 模具 D

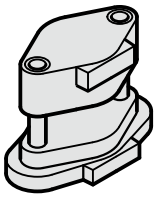

201.07. A13

导柱模架 DIN 9816 模具 D

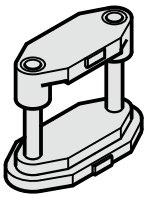

201.11. A14

导柱模架 DIN 9812 模具 C/CG

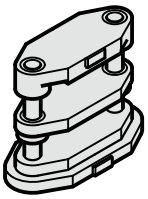

201.13. A15

导柱模架 DIN 9814 模具 C/CG

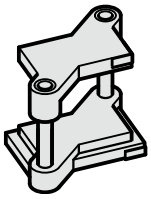

201.21. A16

导柱模架 DIN 9819 模具 C/CG

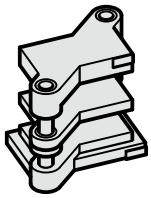

201.23. A17

导柱模架

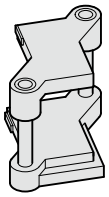

201.26. A18

导柱模架

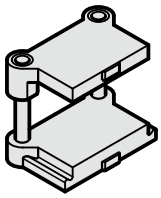

201.31. A19

导柱模架 DIN 9822 模具 C

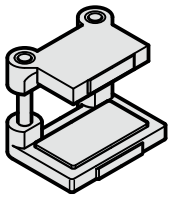

201.33. A20

导柱模架

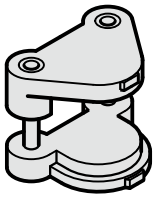

201.36. A21

导柱模架

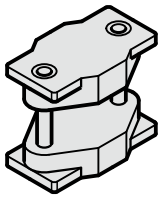

201.39. A22

精密切口冲模架

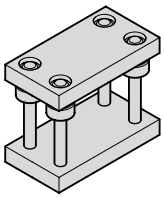

2010. A24–31

导柱模架 ~DIN 9868/ISO 11415

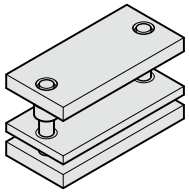

201.45. A32

可根据客户要求决定导柱模架数据
– 钢

保留更改的权利

目录

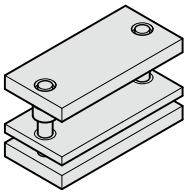

201.65. A32

可根据客户要求决定导柱模架数据 – 铝

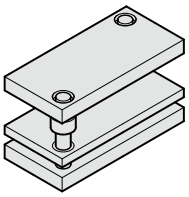

201.46. A33

可根据客户要求决定导柱模架数据 – 钢

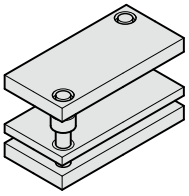

201.66. A33

可根据客户要求决定导柱模架数据 – 铝

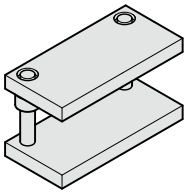

201.47. A34

可根据客户要求决定导柱模架数据 – 钢

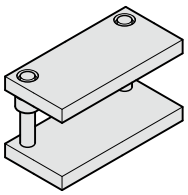

201.67. A34

可根据客户要求决定导柱模架数据 – 铝

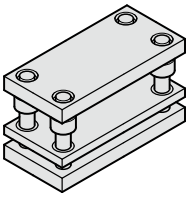

201.49. A35

可根据客户要求决定导柱模架数据 – 钢

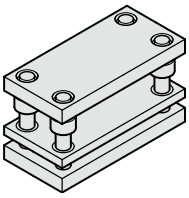

201.69. A35

可根据客户要求决定导柱模架数据 – 铝

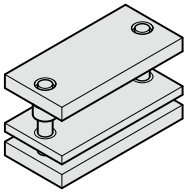

2010.55. A36–37

立柱式支架 ECO-LINE

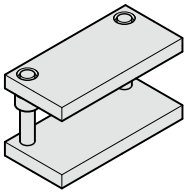

2010.57 A36–37

立柱式支架 ECO-LINE

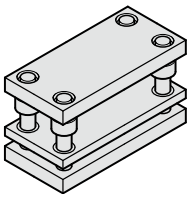

2010.59. A36–37

立柱式支架 ECO-LINE

2900. A38

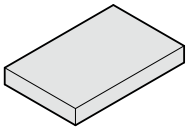

钢板 ISO 6753-1

2910. A39

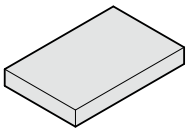

铝板 ~ISO 6753-1

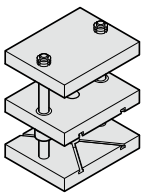

2011.4x. A40

导柱模架 - 小型压力机

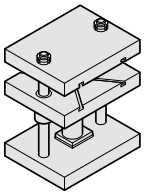

201.14x. A41

导柱模架 - 小型压力机 手动传动

A42

导柱模架-小型压力机配件:

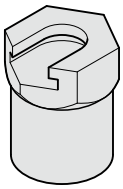

212.16.1 A42

插口架

目录

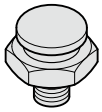

212.11. A42

螺纹连接轴端

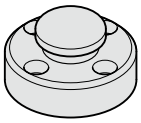

212.15. A42

法兰连接轴端

A43-46

可根据客户要求定制特殊钢柱框架

A47-52

级进模模架单元

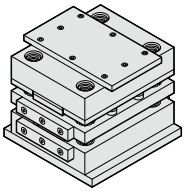

201.50.xx20. A50

多层模架

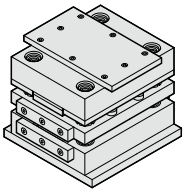

201.50.xx25. A51

多层模架

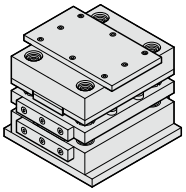

201.50.xx30. A52

多层模架

A53-58

快速更换型模架 和 附件

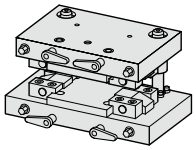

201.95. A54-57

快速更换模架

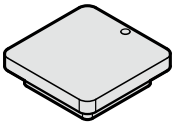

201.97. A58

嵌板

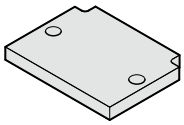

201.96. A58

安装板

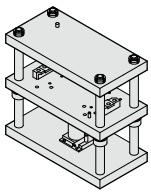

201.98. A59

调节和调试压力机传动, 传动

保留更改的权利

铸铁导柱模架

铸铁导柱模架 – 订购示例

说明: 标准尺寸参见表格
特殊尺寸请洽询

201 . 13 . 125 . 100 . 034 . AF

导柱模架

订购编号第 1 部分
根据立柱式支架的型号/标准
工作面 a_1 x b_1
工作面长度 a_1 = 125 mm
工作面宽度 b_1 = 100 mm
工作面 d_1

型号/标准:	订购数字
DIN 9812 形状 D/DG	= 01
DIN 9814 形状 D/DG	= 03
DIN 9816 形状 D	= 05
~DIN 9816 形状 D	= 07
DIN 9812 形状 C/CG	= 11
DIN 9814 形状 C/CG	= 13
DIN 9819 形状 C/CG	= 21
FIBRO-标准	= 23
FIBRO-标准	= 26
DIN 9822 形状 C	= 31
FIBRO-标准	= 33
FIBRO-标准	= 36
FIBRO-标准	= 39

订购编号第 2 部分
根据立柱式支架的型号/标准

导向方式	订购数字
不含/含间隔板的烧结导向装置	= 03
无间隔板的滚珠导向装置	= 04
含间隔板的滚珠导向装置	= 05

订购编号第 2 部分
根据立柱式支架的型号/标准

导向方式	订购数字
不含间隔板且不含轴颈螺纹	= 0
不含间隔板且含轴颈螺纹	= 1
含间隔板且不含轴颈螺纹	= 4
含间隔板且含轴颈螺纹	= 5
在上部中	

长度	导柱 202.19.
100	= AA
112	= AB
125	= AC
140	= AD
160	= AE
180	= AF
200	= AG
224	= AH
250	= AJ
280	= AK
315	= AL
355	= AM
400	= AN
450	= AO
500	= AP
550	= AQ
600	= AR
700	= AS
800	= AT

订购示例:

201 . 03 . 100 . 034 . AF

- 导向柱型号/长度 = 180 mm (AF)
- 订购编号第 2 部分, 上部中含间隔板且不含轴颈螺纹 (4)
- 订购编号第 2 部分, 导向方式: 烧结导向 (03)
- 订购编号第 1 部分, 工作面 d_1 = ø 100 mm (100)
- 型号/标准: DIN 9814 形状 D/DG (03)
- 导柱模架 (201)

订购示例:

201 . 13 . 125 . 100 . 041 . AF

- 导向柱型号/长度 = 180 mm (AF)
- 订购编号第 2 部分, 上部中不含间隔板且含轴颈螺纹 (1)
- 订购编号第 2 部分, 导向方式: 无间隔板的滚珠导向装置 (04)
- 订购编号第 1 部分, 工作面宽度 b_1 = 100 mm (100)
- 订购编号第 1 部分, 工作面长度 a_1 = 125 mm (125)
- 型号/标准: DIN 9814 形状 C/CG (13)
- 导柱模架 (201)

保留更改的权利

导柱模架 DIN 9812 模具 D/DG

201.01.

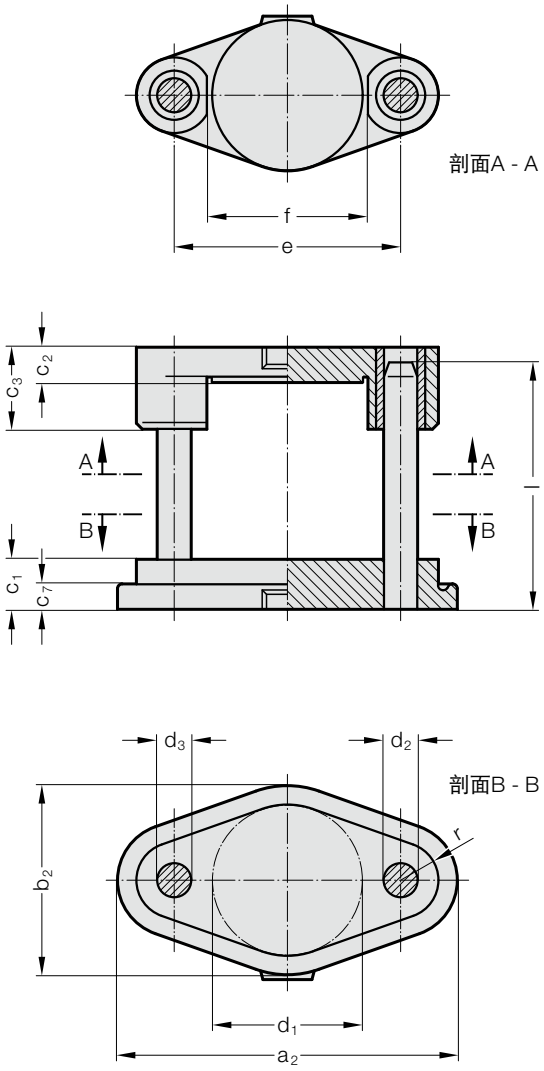

导向方式

碳氮共渗烧结结构　　滚珠导向

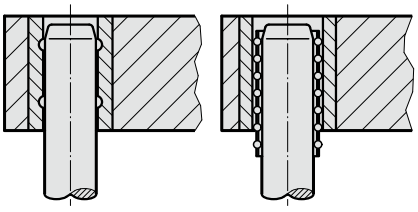

订购号，第2部分
可选择上部轴颈
带有或不带有螺纹

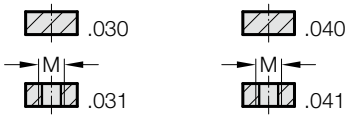

201.01.　　导柱模架 DIN 9812 模具 D/DG

订购编号第 1 部分*	工作面 d_1	a_2	b_2	c_1	c_2	c_3	c_7	d_2	d_3	e	f	l	r	M
201.01.063.□□□.□□	63	182	100	40	25	60	20	16	15	106	73	140 - 355	20	16x1,5
201.01.080.□□□.□□	80	236	120	50	30	80	30	20	19	140	90	160 - 400	28	20x1,5
201.01.100.□□□.□□	100	275	140	50	30	80	30	25	24	165	110	160 - 500	35	20x1,5
201.01.125.□□□.□□	125	300	165	50	30	80	30	25	24	190	139	160 - 500	35	20x1,5
201.01.160.□□□.□□	160	360	200	56	40	90	30	32	30	240	174	180 - 500	40	24x1,5
201.01.180.□□□.□□	180	380	220	56	40	90	30	32	30	260	194	180 -500	40	24x1,5
201.01.200.□□□.□□	200	400	240	56	40	90	30	32	30	280	218	180 - 500	40	24x1,5
201.01.250.□□□.□□	250	496	300	56	50	100	30	40	38	350	268	200 - 800	48	30x2
201.01.315.□□□.□□	315	563	365	63	50	100	30	40	38	417	333	224 - 800	48	30x2

*订购编号第 2 部分 = 补充导向类型和导向柱型号/长度
☞ 订购示例参见 A 章的开头铸造立柱式支架

保留更改的权利

导柱模架 DIN 9814 模具 D/DG

201.03.

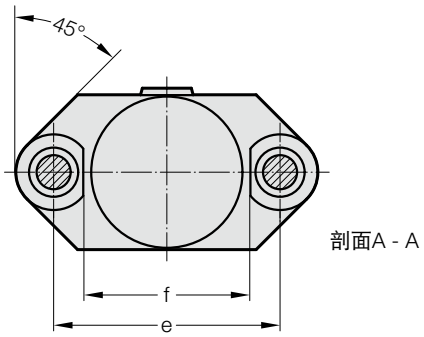

剖面A - A

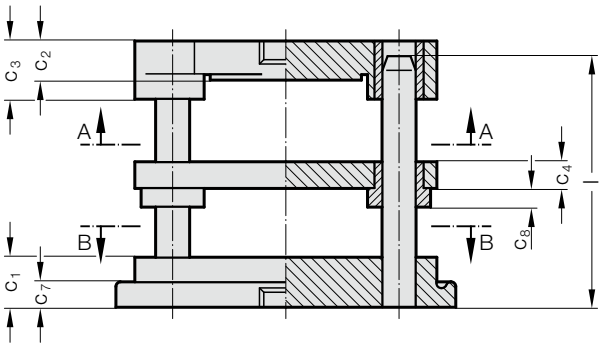

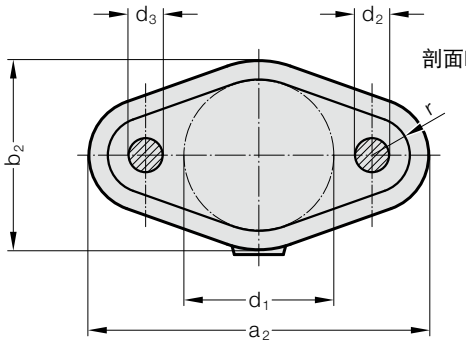

剖面B - B

导向方式

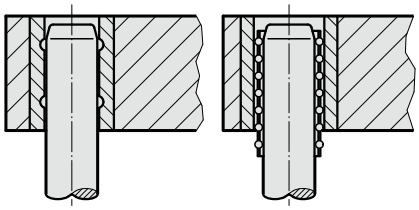

间隔板

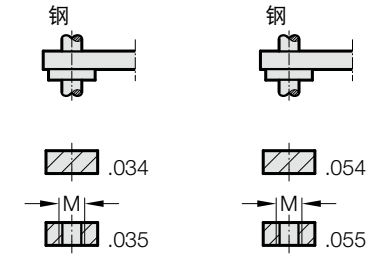

订购号，第2部分
可选择上部轴颈
带有或不带有螺纹

201.03. 导柱模架 DIN 9814 模具 D/DG

订购编号第 1 部分*	工作面 d_1	a_2	b_2	c_1	c_2	c_3	c_4	c_7	c_8	d_2	d_3	e	f	l	r	M
201.03.100.□□□.□□	100	275	140	50	30	50	22	30	18	25	24	165	119	160 - 500	35	20x1.5
201.03.125.□□□.□□	125	300	165	50	30	50	22	30	18	25	24	190	144	160 - 500	35	20x1.5
201.03.160.□□□.□□	160	360	200	56	40	60	27	30	18	32	30	240	184	180 - 500	40	24x1.5

*订购编号第 2 部分 = 补充导向类型和导向柱型号/长度

☞ 订购示例参见 A 章的开头铸造立柱式支架

导柱模架 DIN 9816 模具 D

201.05.

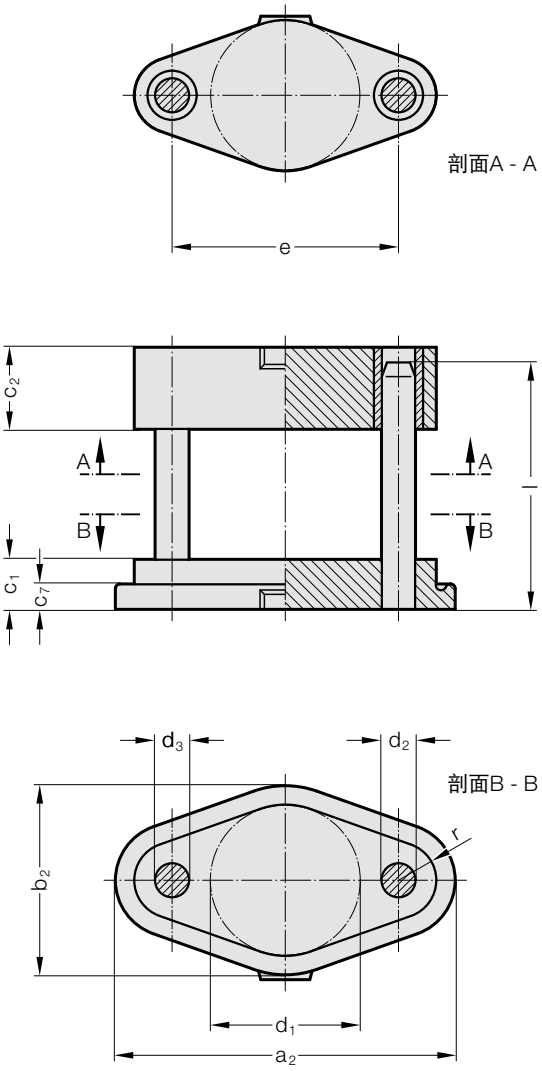

导向方式

碳氮共渗烧结结构　　滚珠导向

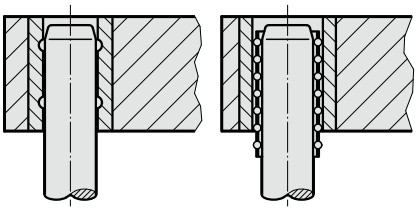

订购号，第**2**部分
上部轴颈不带有螺纹

201.05.　　导柱模架 DIN 9816 模具 D

订购编号第 1 部分*	工作面 d_1	a_2	b_2	c_1	c_2	c_7	d_2	d_3	e	l	r
201.05.063.□□□.□□	63	182	100	40	65	20	16	15	106	140 - 355	20
201.05.080.□□□.□□	80	236	120	50	70	30	20	19	140	160 - 400	28
201.05.100.□□□.□□	100	275	140	50	75	30	25	24	165	180 - 500	35
201.05.125.□□□.□□	125	300	165	50	80	30	25	24	190	180 - 500	35
201.05.160.□□□.□□	160	360	200	56	90	30	32	30	240	224 - 500	40
201.05.200.□□□.□□	200	400	240	56	100	30	32	30	280	224 - 500	40

*订购编号第 2 部分 = 补充导向类型和导向柱型号/长度

☞ 订购示例参见 A 章的开头铸造立柱式支架

保留更改的权利

导柱模架 DIN 9816 模具 D

201.07.

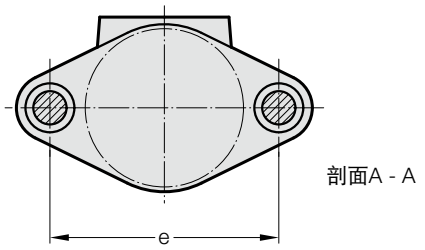

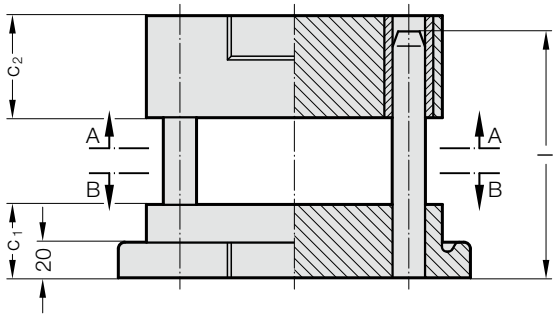

导向方式

碳氮共渗烧结结构

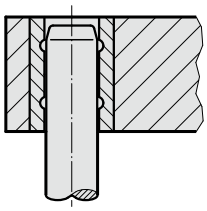

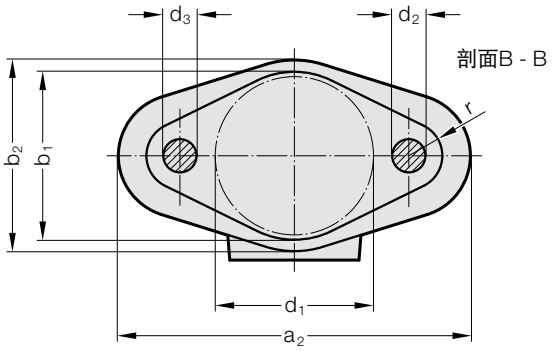

201.07. 导柱模架 DIN 9816 模具 D

订购编号第 1 部分*	工作面 d_1	a_2	b_1	b_2	c_1	c_2	d_2	d_3	e	l	r
201.07.040.030.□□	40	112	45	55	36	40	16	15	66	100 - 355	13
201.07.063.030.□□	63	142	68	78	40	55	16	15	90	125 - 355	14

*订购编号第 2 部分 = 补充导向柱型号/长度

☞ 订购示例参见 A 章的开头铸造立柱式支架

导柱模架 DIN 9812 模具 C/CG

201.11.

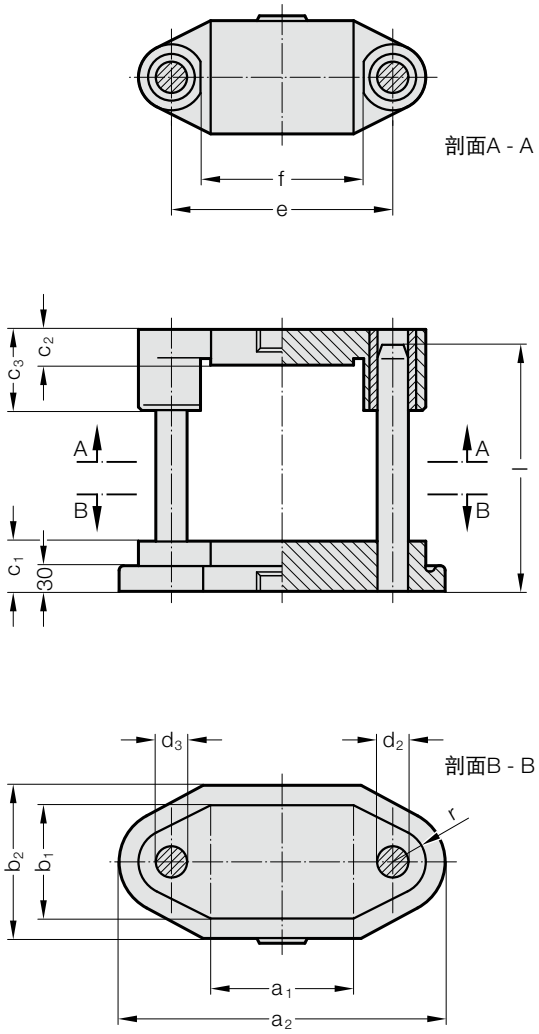

导向方式

碳氮共渗烧结结构　　滚珠导向

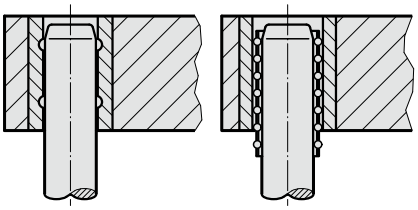

订购号，第2部分
可选择上部轴颈
带有或不带有螺纹

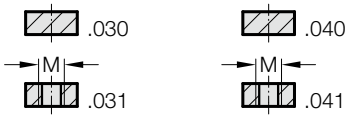

201.11.　　导柱模架 DIN 9812 模具 C/CG

订购编号第 1 部分*	工作面 a_1 x b_1	a_2	b_2	c_1	c_2	c_3	d_2	d_3	e	f	l	r	M
201.11.070.050.□□□.□□	70 x 50	170	70	40	22	50	20	19	110	73	140 - 400	20	20x1.5
201.11.080.063.□□□.□□	80 x 63	235	103	50	30	80	20	19	140	90	160 - 400	27	20x1.5
201.11.100.063.□□□.□□	100 x 63	253	103	50	30	80	20	19	158	110	160 - 400	27	20x1.5
201.11.100.080.□□□.□□	100 x 80	265	120	50	30	80	25	24	165	110	160 - 500	30	20x1.5
201.11.125.080.□□□.□□	125 x 80	290	120	50	30	80	25	24	190	139	160 - 500	30	20x1.5
201.11.160.080.□□□.□□	160 x 80	325	120	50	30	80	25	24	225	174	160 - 500	30	20x1.5
201.11.200.080.□□□.□□	200 x 80	365	120	50	30	80	25	24	265	218	160 - 500	30	20x1.5
201.11.125.100.□□□.□□	125 x 100	290	140	50	40	90	25	24	190	139	160 - 500	30	24x1.5
201.11.160.100.□□□.□□	160 x 100	325	140	50	40	90	25	24	225	174	160 - 500	30	24x1.5
201.11.200.100.□□□.□□	200 x 100	395	140	56	40	90	32	30	280	218	180 - 500	37	24x1.5
201.11.160.125.□□□.□□	160 x 125	355	165	56	40	90	32	30	240	174	180 - 500	37	24x1.5
201.11.200.125.□□□.□□	200 x 125	395	165	56	40	90	32	30	280	218	180 - 500	37	24x1.5
201.11.250.125.□□□.□□	250 x 125	445	165	56	40	90	32	30	330	268	180 - 500	37	24x1.5
201.11.315.125.□□□.□□	315 x 125	510	165	56	40	90	32	30	395	333	180 - 500	37	24x1.5
201.11.200.160.□□□.□□	200 x 160	395	200	56	50	100	32	30	280	218	200 - 500	37	30x2
201.11.250.160.□□□.□□	250 x 160	445	200	56	50	100	32	30	330	268	200 - 500	37	30x2
201.11.250.200.□□□.□□	250 x 200	496	250	63	50	100	40	38	350	268	224 - 800	48	30x2
201.11.315.200.□□□.□□	315 x 200	563	250	63	50	100	40	38	417	333	224 - 800	48	30x2
201.11.315.250.□□□.□□	315 x 250	563	300	63	50	100	40	38	417	333	224 - 800	48	30x2

*订购编号第 2 部分 = 补充导向类型和导向柱型号/长度

☞ 订购示例参见 A 章的开头铸造立柱式支架

保留更改的权利

导柱模架 DIN 9814 模具 C/CG

201.13.

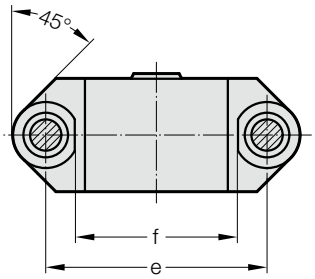

剖面A - A

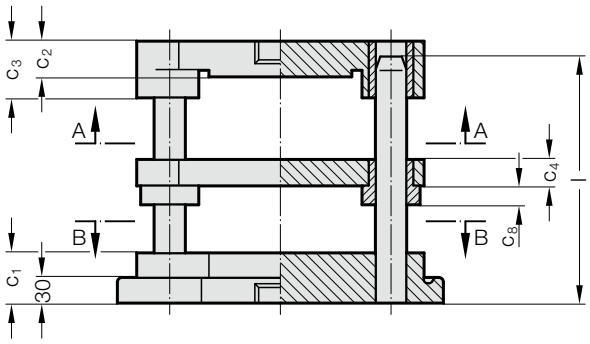

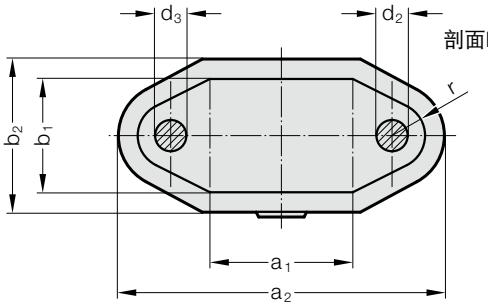

剖面B - B

导向方式

碳氮共渗烧结结构　　滚珠导向

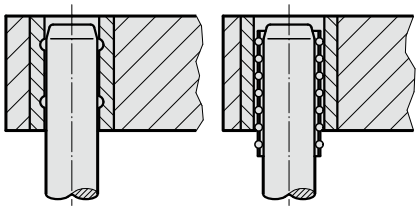

间隔板

钢　　钢

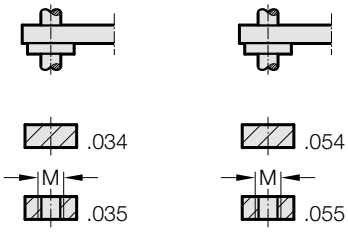

订购号，第2部分
可选择上部轴颈
带有或不带有螺纹

201.13.　　导柱模架 DIN 9814 模具 C/CG

订购编号第 1 部分*	工作面 a_1 x b_1	a_2	b_2	c_1	c_2	c_3	c_4	c_8	d_2	d_3	e	l	r	M
201.13.080.063.□□□.□□	80 x 63	235	103	50	30	50	18	14	20	19	140	160 - 400	27	20x1.5
201.13.100.080.□□□.□□	100 x 80	265	120	50	30	50	22	18	25	24	165	160 - 500	30	20x1.5
201.13.125.100.□□□.□□	125 x 100	290	140	50	40	60	22	18	25	24	190	160 - 500	30	24x1.5
201.13.160.125.□□□.□□	160 x 125	355	165	56	40	60	27	18	32	30	240	180 - 500	37	24x1.5
201.13.200.160.□□□.□□	200 x 160	395	200	56	50	70	27	18	32	30	280	200 - 500	37	30x2

*订购编号第 2 部分 = 补充导向类型和导向柱型号/长度
☞ 订购示例参见 A 章的开头铸造立柱式支架

导柱模架 DIN 9819 模具 C/CG

201.21.

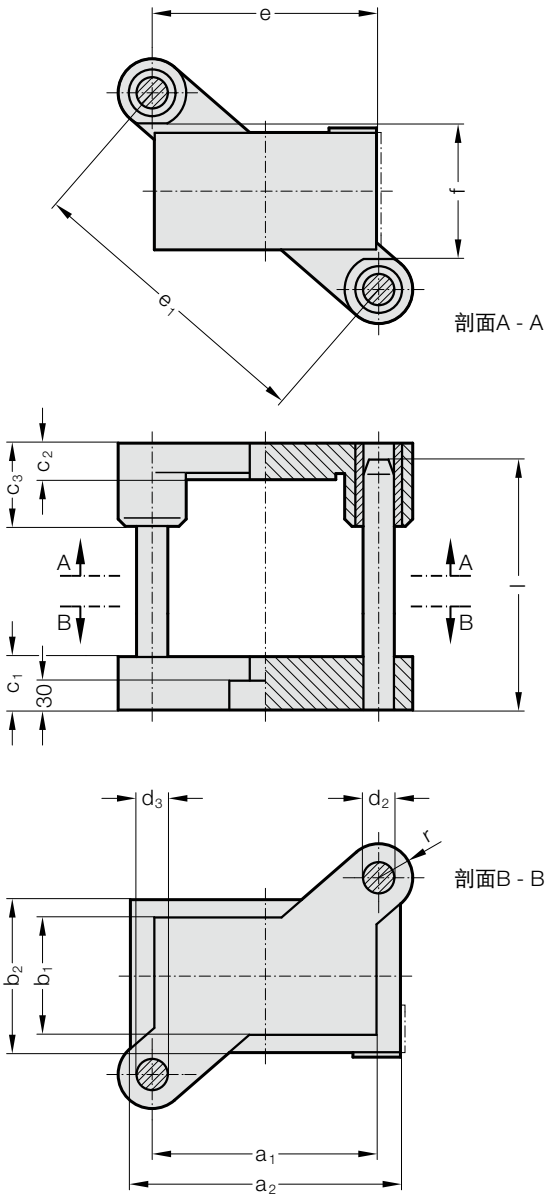

导向方式

碳氮共渗烧结结构　　滚珠导向

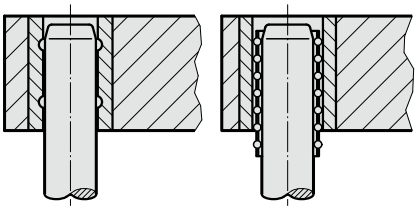

订购号，第2部分
可选择上部轴颈
带有或不带有螺纹

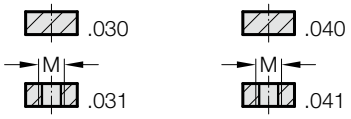

201.21.　　导柱模架 DIN 9819 模具 C/CG

订购编号第 1 部分*	工作面 a_1 x b_1	a_2	b_2	c_1	c_2	c_3	d_2	d_3	e	e_1	f	l	r	M
201.21.080.063.□□□.□□	80 x 63	120	103	50	30	80	20	19	80	145	73	160 - 400	27	20x1.5
201.21.100.063.□□□.□□	100 x 63	140	103	50	30	80	20	19	100	157	73	160 - 400	27	20x1.5
201.21.100.080.□□□.□□	100 x 80	140	120	50	30	80	25	24	100	175	90	160 - 500	30	20x1.5
201.21.125.080.□□□.□□	125 x 80	165	120	50	30	80	25	24	125	191	90	160 - 500	30	20x1.5
201.21.125.100.□□□.□□	125 x 100	165	140	50	40	90	25	24	125	206	110	160 - 500	30	24x1.5
201.21.160.100.□□□.□□	160 x 100	200	140	50	40	90	25	24	160	229	110	160 - 500	30	24x1.5
201.21.200.100.□□□.□□	200 x 100	240	140	56	40	90	32	30	200	268	110	180 - 500	37	24x1.5
201.21.160.125.□□□.□□	160 x 125	200	165	56	40	90	32	30	160	259	139	180 - 500	37	24x1.5
201.21.200.125.□□□.□□	200 x 125	240	165	56	40	90	32	30	200	286	139	180 - 500	37	24x1.5
201.21.250.125.□□□.□□	250 x 125	290	165	56	40	90	32	30	250	323	139	180 - 500	37	24x1.5
201.21.315.125.□□□.□□	315 x 125	355	165	56	40	90	32	30	315	375	139	180 - 500	37	24x1.5
201.21.200.160.□□□.□□	200 x 160	240	200	56	50	100	32	30	200	312	174	200 - 500	37	30x2
201.21.250.160.□□□.□□	250 x 160	290	200	56	50	100	32	30	250	346	174	200 - 500	37	30x2
201.21.250.200.□□□.□□	250 x 200	300	250	63	50	100	40	38	250	392	218	224 - 800	48	30x2
201.21.315.200.□□□.□□	315 x 200	365	250	63	50	100	40	38	315	436	218	224 - 800	48	30x2
201.21.315.250.□□□.□□	315 x 250	365	300	63	50	100	40	38	315	472	268	224 - 800	48	30x2

*订购编号第 2 部分 = 补充导向类型和导向柱型号/长度

☞ 订购示例参见 A 章的开头铸造立柱式支架

保留更改的权利

201.23.

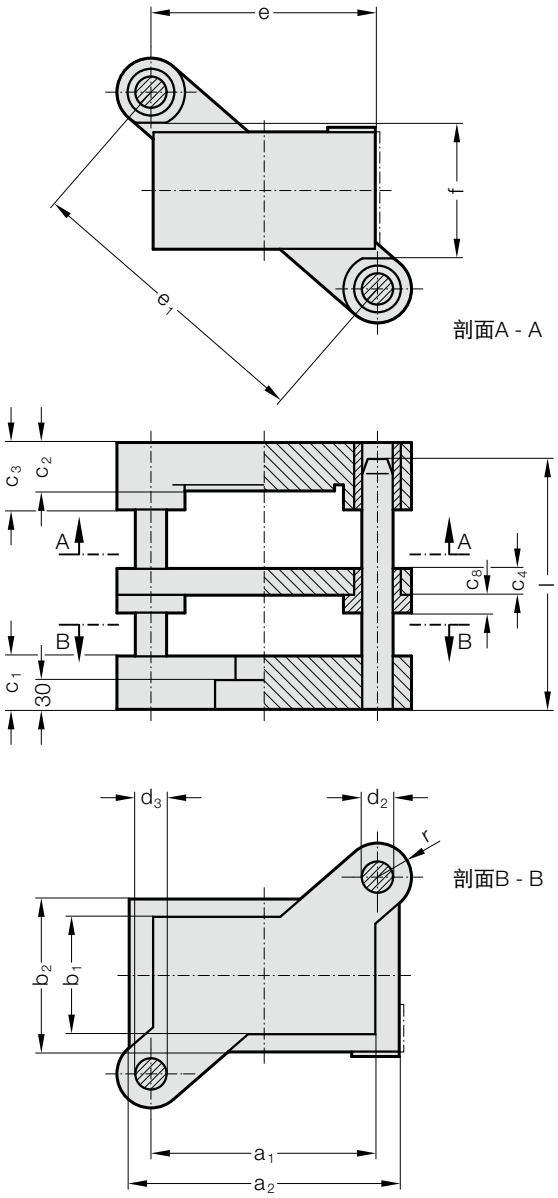

导向方式

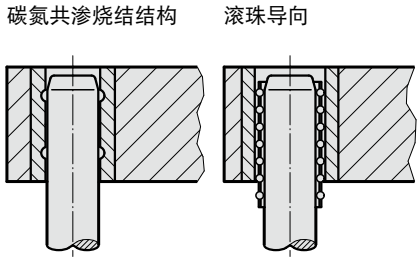

间隔板

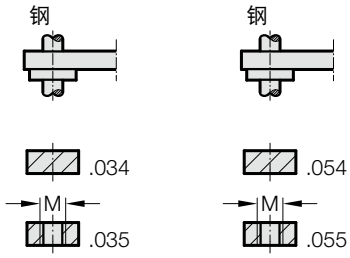

订购号，第2部分
可选择上部轴颈
带有或不带有螺纹

201.23. 导柱模架

订购编号第 1 部分*	工作面 a_1 x b_1	a_2	b_2	c_1	c_2	c_3	c_4	c_8	d_2	d_3	e	e_1	f	l	r	M
201.23.100.080.□□□.□□	100 x 80	140	120	50	30	50	22	15	25	24	100	175	98	160 - 500	30	20x1.5
201.23.125.100.□□□.□□	125 x 100	165	140	50	40	60	22	15	25	24	125	206	118	160 - 500	30	24x1.5
201.23.160.100.□□□.□□	160 x 100	200	140	50	40	60	22	15	25	24	160	229	118	160 - 500	30	24x1.5
201.23.160.125.□□□.□□	160 x 125	200	165	56	40	60	27	15	32	30	160	259	148	180 - 500	37	24x1.5
201.23.200.125.□□□.□□	200 x 125	240	165	56	40	60	27	15	32	30	200	286	148	180 - 500	37	24x1.5
201.23.250.160.□□□.□□	250 x 160	290	200	56	50	70	27	15	32	30	250	346	184	200 - 500	37	30x2

*订购编号第 2 部分 = 补充导向类型和导向柱型号/长度

☞ 订购示例参见 A 章的开头铸造立柱式支架

导柱模架

201.26.

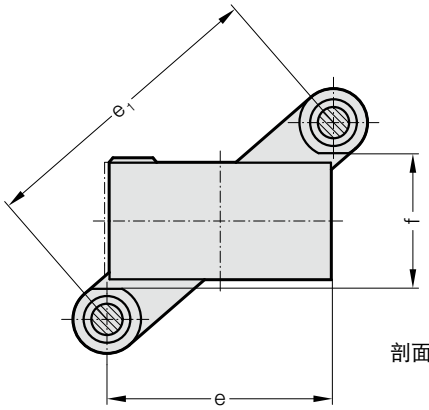

剖面A - A

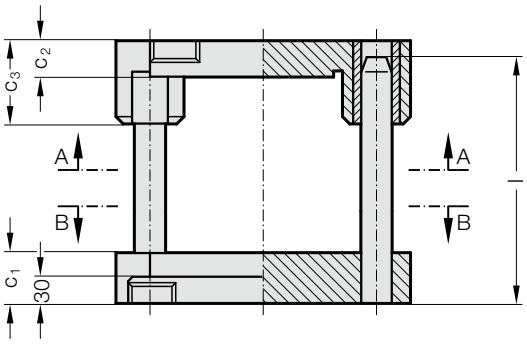

导向方式

碳氮共渗烧结结构　　滚珠导向

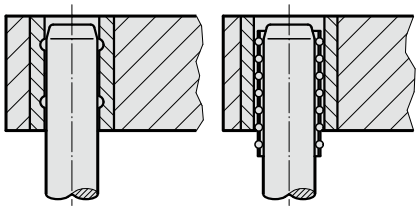

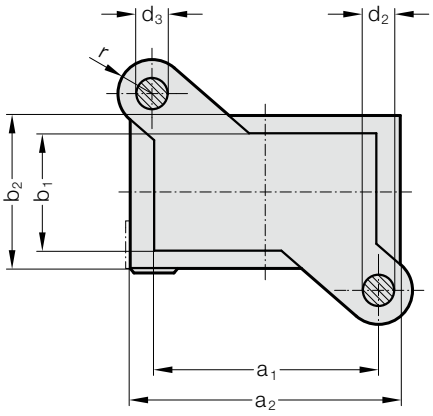

剖面B - B

订购号，第2部分
可选择上部轴颈
带有或不带有螺纹

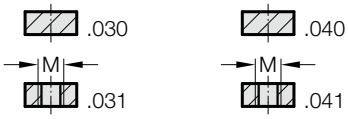

201.26.　　导柱模架

订购编号第 1 部分*	工作面 a_1 x b_1	a_2	b_2	c_1	c_2	c_3	d_2	d_3	e	e_1	f	l	r	M
201.26.125.100.□□□.□□	125 x 100	165	140	50	40	90	25	24	125	206	110	160 - 500	30	24x1.5
201.26.160.100.□□□.□□	160 x 100	200	140	50	40	90	25	24	160	229	110	160 - 500	30	24x1.5
201.26.160.125.□□□.□□	160 x 125	200	165	56	40	90	32	30	160	259	139	180 - 500	37	24x1.5
201.26.200.125.□□□.□□	200 x 125	240	165	56	40	90	32	30	200	286	139	180 - 500	37	24x1.5
201.26.200.160.□□□.□□	200 x 160	240	200	56	50	100	32	30	200	312	174	200 - 500	37	30x2

*订购编号第 2 部分 = 补充导向类型和导向柱型号/长度

☞ 订购示例参见 A 章的开头铸造立柱式支架

保留更改的权利

导柱模架 DIN 9822 模具 C

201.31.

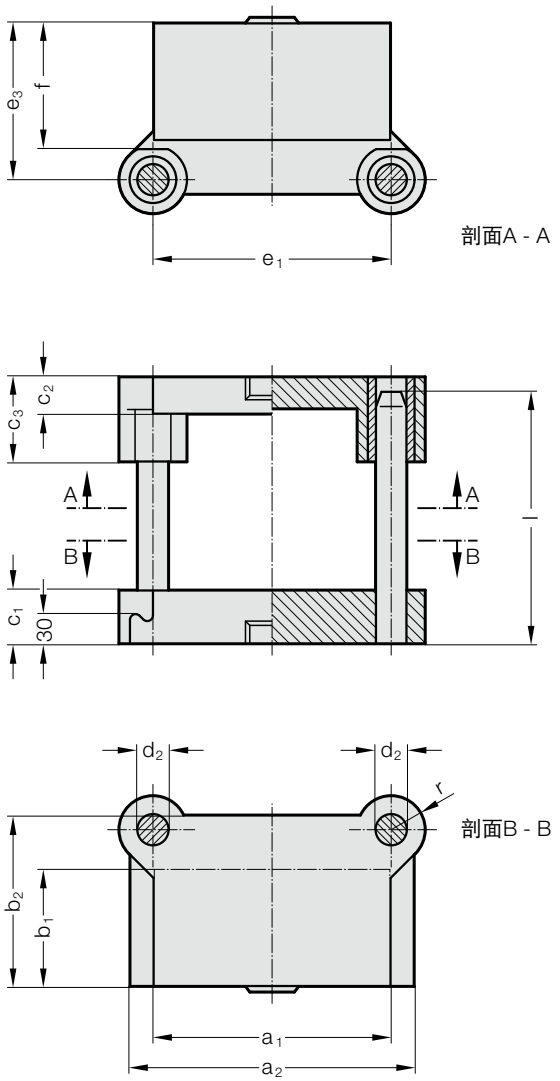

导向方式

碳氮共渗烧结结构　　滚珠导向

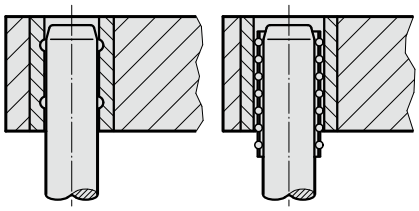

订购号，第**2**部分
上部轴颈不带有螺纹

.030　　.040

201.31.　　导柱模架 DIN 9822 模具 C

订购编号第 1 部分*	工作面 a_1 x b_1	a_2	b_2	c_1	c_2	c_3	d_2	e_1	e_3	f	l	r
201.31.063.050.□□□.□□	63 x 50	95	84	40	25	50	20	72	77	55	140 - 400	22
201.31.080.063.□□□.□□	80 x 63	125	105	45	30	60	20	80	92	68	160 - 400	27
201.31.100.063.□□□.□□	100 x 63	145	105	45	30	60	20	100	92	68	160 - 400	27
201.31.100.080.□□□.□□	100 x 80	145	130	50	30	70	25	100	112	87	160 - 500	30
201.31.125.080.□□□.□□	125 x 80	170	130	50	30	70	25	125	112	87	160 - 500	30
201.31.160.080.□□□.□□	160 x 80	205	130	50	30	70	25	160	112	87	160 - 500	30
201.31.125.100.□□□.□□	125 x 100	170	150	56	40	90	32	125	140	107	180 - 500	37
201.31.160.100.□□□.□□	160 x 100	205	150	56	40	90	32	160	140	107	180 - 500	37
201.31.200.100.□□□.□□	200 x 100	245	150	56	40	90	32	200	140	107	180 - 500	37
201.31.160.125.□□□.□□	160 x 125	215	180	56	40	90	32	160	165	132	180 - 500	37
201.31.200.125.□□□.□□	200 x 125	255	180	56	40	90	32	200	165	132	180 - 500	37
201.31.250.125.□□□.□□	250 x 125	305	180	56	40	90	32	250	165	132	180 - 500	37
201.31.200.160.□□□.□□	200 x 160	255	225	63	50	120	40	200	210	167	224 - 800	48
201.31.250.160.□□□.□□	250 x 160	305	225	63	50	120	40	250	210	167	224 - 800	48
201.31.250.200.□□□.□□	250 x 200	305	270	63	50	120	50	250	260	207	224 - 800	56
201.31.315.250.□□□.□□	315 x 250	370	320	63	50	120	50	315	310	257	224 - 800	56

*订购编号第 2 部分 = 补充导向类型和导向柱型号/长度
☞ 订购示例参见 A 章的开头铸造立柱式支架

导柱模架

201.33.

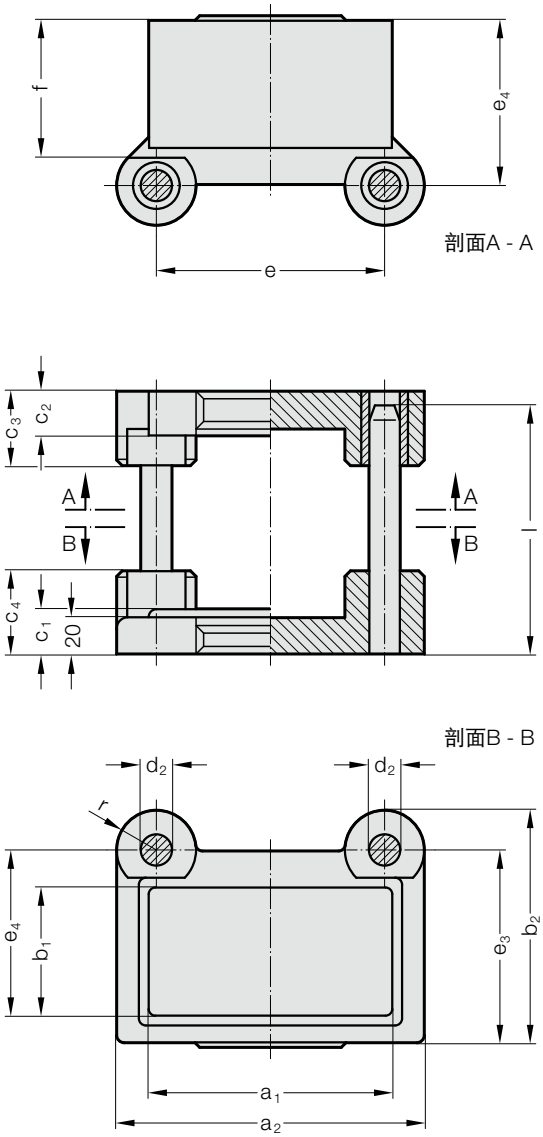

导向方式

碳氮共渗烧结结构　　滚珠导向

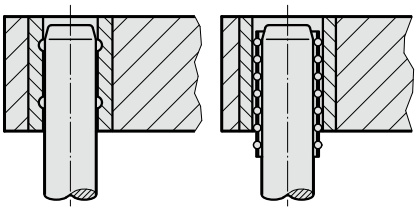

订购号，第**2**部分
上部轴颈不带有螺纹

201.33.　　导柱模架

订购编号第 1 部分*	工作面 a_1 x b_1	a_2	b_2	c_1	c_2	c_3	c_4	d_2	e	e_3	e_4	f	l	r
201.33.063.050.□□□.□□	63 x 50	116	110	25	25	40	45	16	72	88	74	57	125 - 355	22
201.33.080.060.□□□.□□	80 x 60	116	117	25	25	40	45	20	72	95	81	62	160 - 400	22

*订购编号第 2 部分 = 补充导向类型和导向柱型号/长度
☞ 订购示例参见 A 章的开头铸造立柱式支架

保留更改的权利

201.36.

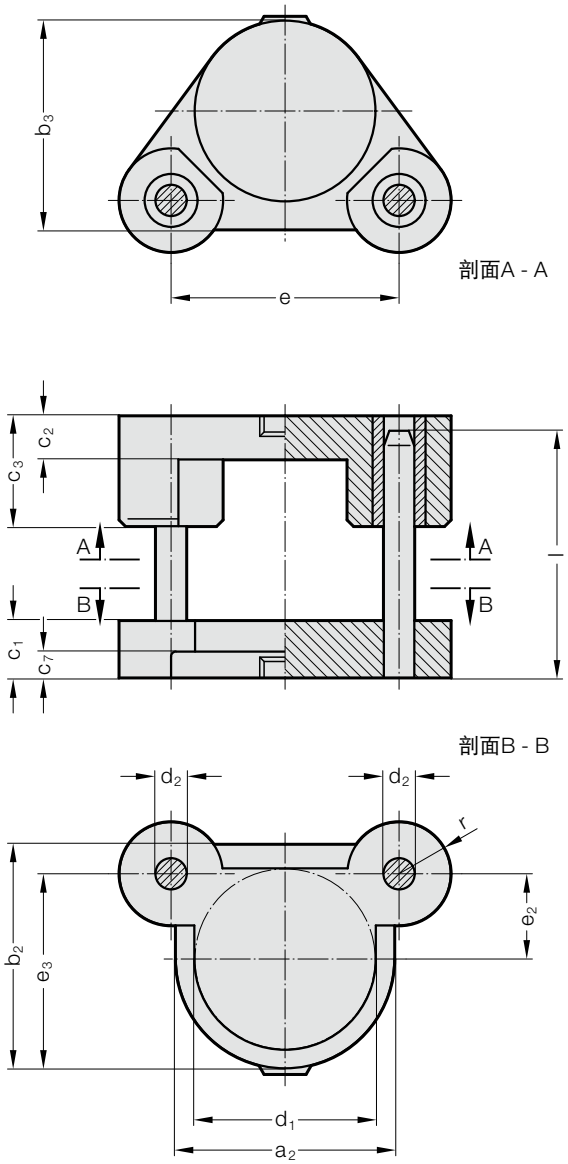

导向方式

碳氮共渗烧结结构　　滚珠导向

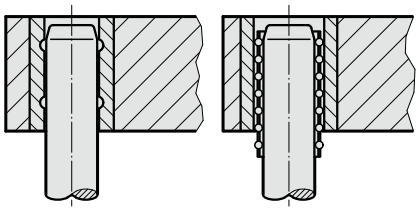

订购号，第**2**部分
上部轴颈不带有螺纹

.030　　.040

201.36.　　导柱模架

订购编号第 1 部分*	工作面 d_1	a_2	b_2	b_3	c_1	c_2	c_3	c_7	d_2	e	e_2	e_3	l	r
201.36.050.□□□.□□	50	80	80	65	40	30	50	25	20	66	33	73	125 - 400	20
201.36.063.□□□.□□	63	94	94	78	45	30	60	25	20	82	41	88	125 - 400	25
201.36.080.□□□.□□	80	110	110	95	50	30	70	30	25	105	52	107	160 - 500	30
201.36.100.□□□.□□	100	140	140	120	50	30	70	30	25	125	57	127	160 - 500	30
201.36.125.□□□.□□	125	166	166	145	56	40	90	30	32	157	73	156	180 - 500	38
201.36.160.□□□.□□	160	200	200	180	63	50	120	30	40	200	85	185	224 - 800	48
201.36.180.□□□.□□	180	220	220	200	63	50	120	30	40	224	90	200	224 - 800	48
201.36.200.□□□.□□	200	250	250	225	63	50	120	30	50	250	95	220	224 - 800	56
201.36.250.□□□.□□	250	300	300	275	63	50	120	30	50	300	120	270	224 - 800	56

*订购编号第 2 部分 = 补充导向类型和导向柱型号/长度
☞ 订购示例参见 A 章的开头铸造立柱式支架

精密切口冲模架

201.39.

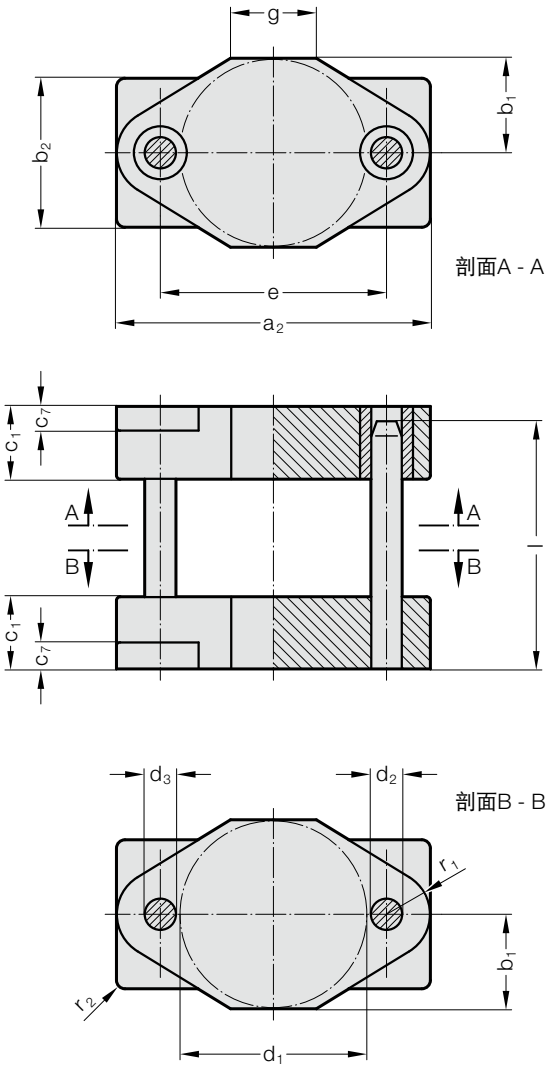

导向方式

滚珠导向

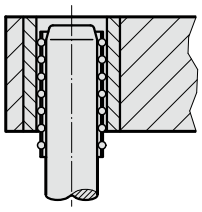

装配后的正面和后面是经过精细的加工，
它们的完美校准允许其在使用时作为矫正台.

201.39. 精密切口冲模架

订购编号第 1 部分*	工作面 d_1	a_2	b_1	b_2	c_1	c_7	d_2	d_3	g	e	l	r_1	r_2
201.39.100.040.□□	100	220	50	85	75	22	25	24	60	140	140 - 500	27	6
201.39.125.040.□□	125	245	62	100	75	25	25	24	80	165	140 - 500	27	6
201.39.160.040.□□	160	290	80	140	75	25	32	30	80	200	140 - 500	35	6
201.39.200.040.□□	200	340	100	160	80	30	40	38	90	250	160 - 800	45	8
201.39.250.040.□□	250	400	125	200	85	32	40	38	100	300	180 - 800	50	10

*订购编号第 2 部分 = 补充导向柱型号/长度

☞ 订购示例参见 A 章的开头铸造立柱式支架

保留更改的权利

钢和铝导柱模架

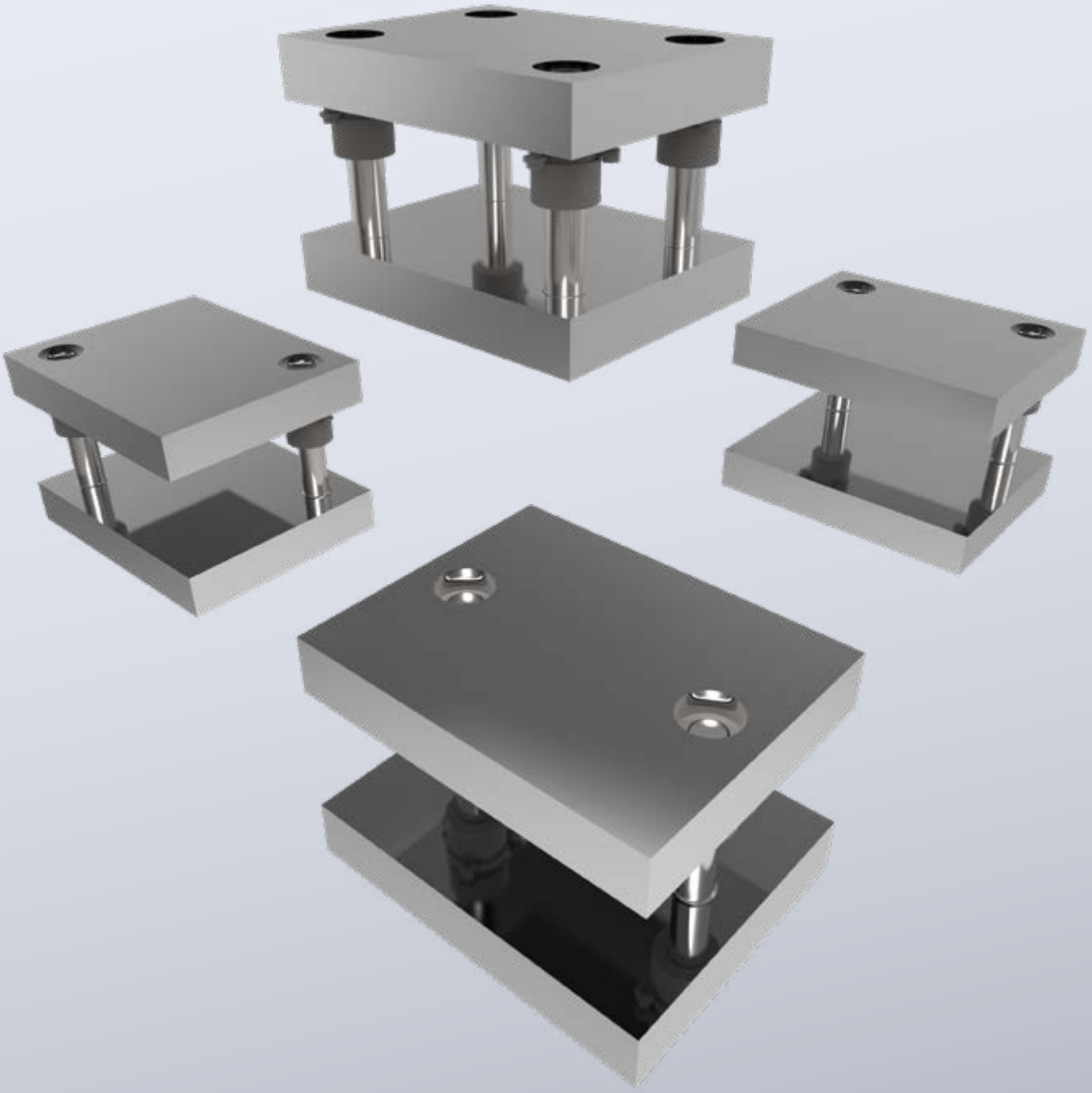

模架(无脱料板) ~DIN 9868/ISO 11415

标准导向方式

带卷边的导套
碳氮共渗烧结结构
= .834.

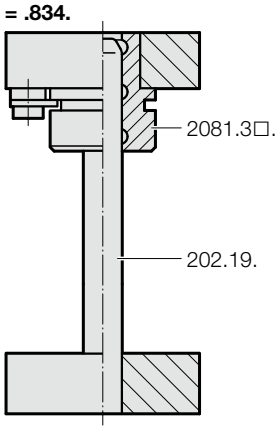

带卷边的导套
球导向 **= .862.**

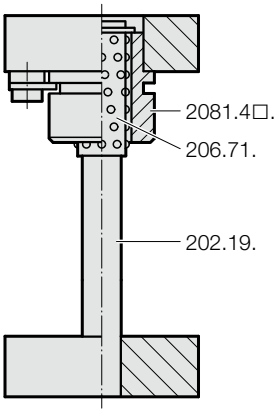

2010.

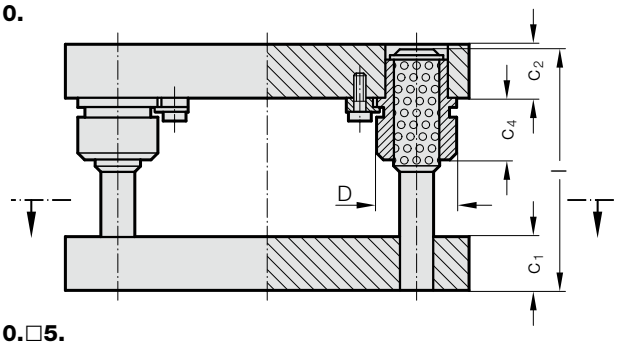

2010.□5.

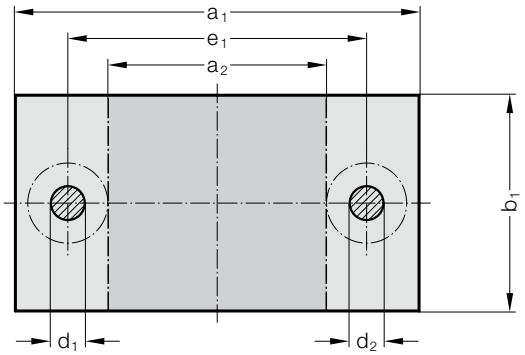

2010.□6.

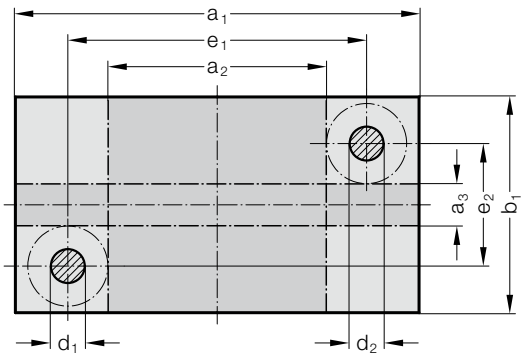

2010.□7.

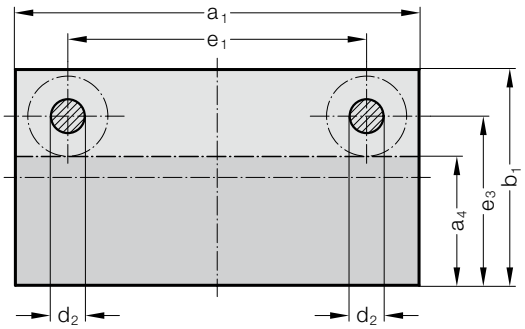

2010.□9.

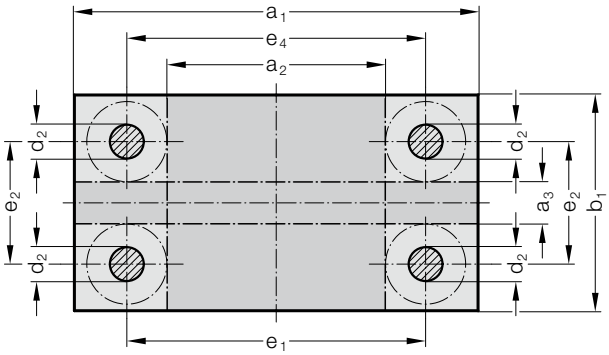

描述:

FIBRO模架有烧结导向组合和球导向组合(DIN-ISO标准)可供选择。两者都带有带凸缘导套。导向轴套接合在滑动底座内,并用固定件进行固定。

结构:

钢: 外部轮廓已铣削、厚度表面已磨削
a_1 或 $b_1 \leq 630$ = +0.2/+0.4
a_1 或 $b_1 > 630$ = +0.2/+0.6
铝: 外部轮廓已锯开、厚度表面已磨削
a_1 或 b_1 = +1/+4

订购示例:

固定件的分布情况取决于工作面的位置:
例如, 2010.49.2520.4.862.1 ˙ 纵向
例如, 2010.49.2520.4.862.2 ˙ 横向

说明:

根据要求,标准模架也可以装配任何其他FIBRO导向件(根据客户的图纸)。FIBRO也可以提供定制的模架。

保留更改的权利

模架(无脱料板) ~DIN 9868/ISO 11415

2010. □□ .

型号

2010.□5.
2010.□6.
2010.□7.
2010.□9.

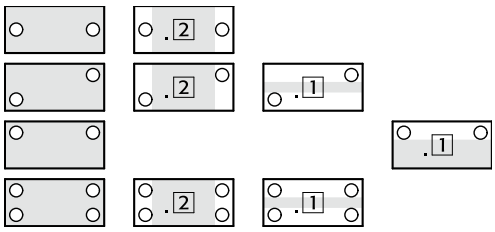

订单编号的原则:

2010 . 4 5 . 4025 . 1 . 862 . 2

- 工作区域位置: 2
- 导向方式: 带凸缘滚珠导套, 滚珠导向
- 板厚组合P: c_1 - c_2
- 外部尺寸: a_1 = 400 x b_1 = 250
- 类型: 导向件位置
- 材料: 4 = 钢, 6 = 铝
- 标准模架

订购编号	外部尺寸 $a_1 \times b_1$	工作面跨度 $a_2 \times b_1$	工作面尺寸 $a_1 \times a_3$	工作面尺寸 $a_1 \times a_4$	$c_1 \pm 2$	$c_2 \pm 2$	.834. c_4	.862. c_4	$d_1/d_2 \times l$	D	e_1	e_2	e_3	e_4
2010. .1608. 1.	160 × 80	60 × 80	–	–	32	32	20	36	19/20 × 160	39	100	–	–	–
2010. .1610. 1.	160 × 100	60 × 100	–	160 × 50	32	32	20	36	19/20 × 160	39	100	–	70	–
2010. .1612. 1.	160 × 125	60 × 125	–	160 × 75	32	32	20	36	19/20 × 160	39	100	–	95	–
2010. .1616. 1.	160 × 160	60 × 160	160 × 60	160 × 110	32	32	20	36	19/20 × 160	39	100	100	130	103
2010. .2010. 1.	200 × 100	70 × 100	–	–	40	40	36	56	24/25 × 180	46	120	–	–	–
2010. .2010. 2.	200 × 100	70 × 100	–	–	40	32	36	56	24/25 × 180	46	120	–	–	–
2010. .2010. 3.	200 × 100	70 × 100	–	–	32	40	36	56	24/25 × 180	46	120	–	–	–
2010. .2010. 4.	200 × 100	70 × 100	–	–	32	32	36	56	24/25 × 180	46	120	–	–	–
2010. .2012. 1.	200 × 125	70 × 125	–	200 × 60	40	40	36	56	24/25 × 180	46	120	–	85	–
2010. .2012. 2.	200 × 125	70 × 125	–	200 × 60	40	32	36	56	24/25 × 180	46	120	–	85	–
2010. .2012. 3.	200 × 125	70 × 125	–	200 × 60	32	40	36	56	24/25 × 180	46	120	–	85	–
2010. .2012. 4.	200 × 125	70 × 125	–	200 × 60	32	32	36	56	24/25 × 180	46	120	–	85	–
2010. .2016. 1.	200 × 160	70 × 160	–	200 × 95	40	40	36	56	24/25 × 180	46	120	–	120	–
2010. .2016. 2.	200 × 160	70 × 160	–	200 × 95	40	32	36	56	24/25 × 180	46	120	–	120	–
2010. .2016. 3.	200 × 160	70 × 160	–	200 × 95	32	40	36	56	24/25 × 180	46	120	–	120	–
2010. .2016. 4.	200 × 160	70 × 160	–	200 × 95	32	32	36	56	24/25 × 180	46	120	–	120	–
2010. .2020. 1.	200 × 200	70 × 200	200 × 70	200 × 135	40	40	36	56	24/25 × 180	46	120	120	160	123
2010. .2020. 2.	200 × 200	70 × 200	200 × 70	200 × 135	40	32	36	56	24/25 × 180	46	120	120	160	123
2010. .2020. 3.	200 × 200	70 × 200	200 × 70	200 × 135	32	40	36	56	24/25 × 180	46	120	120	160	123
2010. .2020. 4.	200 × 200	70 × 200	200 × 70	200 × 135	32	32	36	56	24/25 × 180	46	120	120	160	123
2010. .2512. 1.	250 × 125	120 × 125	–	250 × 60	40	40	36	56	24/25 × 180	46	170	–	85	–
2010. .2512. 2.	250 × 125	120 × 125	–	250 × 60	40	32	36	56	24/25 × 180	46	170	–	85	–
2010. .2512. 3.	250 × 125	120 × 125	–	250 × 60	32	40	36	56	24/25 × 180	46	170	–	85	–
2010. .2512. 4.	250 × 125	120 × 125	–	250 × 60	32	32	36	56	24/25 × 180	46	170	–	85	–
2010. .2516. 1.	250 × 160	120 × 160	–	250 × 95	40	40	36	56	24/25 × 180	46	170	–	120	–
2010. .2516. 2.	250 × 160	120 × 160	–	250 × 95	40	32	36	56	24/25 × 180	46	170	–	120	–
2010. .2516. 3.	250 × 160	120 × 160	–	250 × 95	32	40	36	56	24/25 × 180	46	170	–	120	–
2010. .2516. 4.	250 × 160	120 × 160	–	250 × 95	32	32	36	56	24/25 × 180	46	170	–	120	–
2010. .2520. 1.	250 × 200	120 × 200	250 × 70	250 × 135	40	40	36	56	24/25 × 180	46	170	120	160	173
2010. .2520. 2.	250 × 200	120 × 200	250 × 70	250 × 135	40	32	36	56	24/25 × 180	46	170	120	160	173
2010. .2520. 3.	250 × 200	120 × 200	250 × 70	250 × 135	32	40	36	56	24/25 × 180	46	170	120	160	173
2010. .2520. 4.	250 × 200	120 × 200	250 × 70	250 × 135	32	32	36	56	24/25 × 180	46	170	120	160	173
2010. .2525. 1.	250 × 250	120 × 250	250 × 120	250 × 185	40	40	36	56	24/25 × 180	46	170	170	210	173
2010. .2525. 2.	250 × 250	120 × 250	250 × 120	250 × 185	40	32	36	56	24/25 × 180	46	170	170	210	173
2010. .2525. 3.	250 × 250	120 × 250	250 × 120	250 × 185	32	40	36	56	24/25 × 180	46	170	170	210	173
2010. .2525. 4.	250 × 250	120 × 250	250 × 120	250 × 185	32	32	36	56	24/25 × 180	46	170	170	210	173
2010. .3116. 1.	315 × 160	165 × 160	–	315 × 85	50	50	45	63	30/32 × 200	53	225	–	115	–
2010. .3116. 2.	315 × 160	165 × 160	–	315 × 85	50	40	45	63	30/32 × 200	53	225	–	115	–
2010. .3116. 3.	315 × 160	165 × 160	–	315 × 85	40	50	45	63	30/32 × 200	53	225	–	115	–
2010. .3116. 4.	315 × 160	165 × 160	–	315 × 85	40	40	45	63	30/32 × 200	53	225	–	115	–
2010. .3120. 1.	315 × 200	165 × 200	315 × 50	315 × 125	50	50	45	63	30/32 × 200	53	225	110	155	228
2010. .3120. 2.	315 × 200	165 × 200	315 × 50	315 × 125	50	40	45	63	30/32 × 200	53	225	110	155	228
2010. .3120. 3.	315 × 200	165 × 200	315 × 50	315 × 125	40	50	45	63	30/32 × 200	53	225	110	155	228
2010. .3120. 4.	315 × 200	165 × 200	315 × 50	315 × 125	40	40	45	63	30/32 × 200	53	225	110	155	228
2010. .3125. 1.	315 × 250	165 × 250	315 × 100	315 × 175	50	50	45	63	30/32 × 200	53	225	160	205	228
2010. .3125. 2.	315 × 250	165 × 250	315 × 100	315 × 175	50	40	45	63	30/32 × 200	53	225	160	205	228
2010. .3125. 3.	315 × 250	165 × 250	315 × 100	315 × 175	40	50	45	63	30/32 × 200	53	225	160	205	228
2010. .3125. 4.	315 × 250	165 × 250	315 × 100	315 × 175	40	40	45	63	30/32 × 200	53	225	160	205	228
2010. .3131. 1.	315 × 315	165 × 315	315 × 165	315 × 240	50	50	45	63	30/32 × 200	53	225	225	270	228
2010. .3131. 2.	315 × 315	165 × 315	315 × 165	315 × 240	50	40	45	63	30/32 × 200	53	225	225	270	228
2010. .3131. 3.	315 × 315	165 × 315	315 × 165	315 × 240	40	50	45	63	30/32 × 200	53	225	225	270	228
2010. .3131. 4.	315 × 315	165 × 315	315 × 165	315 × 240	40	40	45	63	30/32 × 200	53	225	225	270	228
2010. .4020. 1.	400 × 200	250 × 200	400 × 50	400 × 125	50	50	45	63	30/32 × 200	53	310	110	155	313
2010. .4020. 2.	400 × 200	250 × 200	400 × 50	400 × 125	50	40	45	63	30/32 × 200	53	310	110	155	313
2010. .4020. 3.	400 × 200	250 × 200	400 × 50	400 × 125	40	50	45	63	30/32 × 200	53	310	110	155	313
2010. .4020. 4.	400 × 200	250 × 200	400 × 50	400 × 125	40	40	45	63	30/32 × 200	53	310	110	155	313
2010. .4025. 1.	400 × 250	250 × 250	400 × 100	400 × 175	50	50	45	63	30/32 × 200	53	310	160	205	313
2010. .4025. 2.	400 × 250	250 × 250	400 × 100	400 × 175	50	40	45	63	30/32 × 200	53	310	160	205	313
2010. .4025. 3.	400 × 250	250 × 250	400 × 100	400 × 175	40	50	45	63	30/32 × 200	53	310	160	205	313
2010. .4025. 4.	400 × 250	250 × 250	400 × 100	400 × 175	40	40	45	63	30/32 × 200	53	310	160	205	313
2010. .4031. 1.	400 × 315	250 × 315	400 × 165	400 × 240	50	50	45	63	30/32 × 200	53	310	225	270	313
2010. .4031. 2.	400 × 315	250 × 315	400 × 165	400 × 240	50	40	45	63	30/32 × 200	53	310	225	270	313

模架(无脱料板) ~DIN 9868/ISO 11415

标准导向方式

带卷边的导套
碳氮共渗烧结结构
= .834.

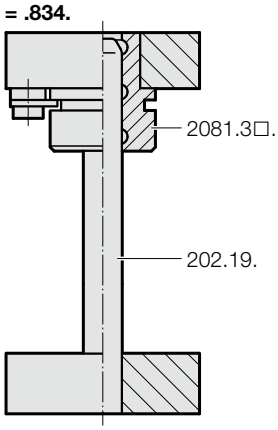

带卷边的导套
球导向 **= .862.**

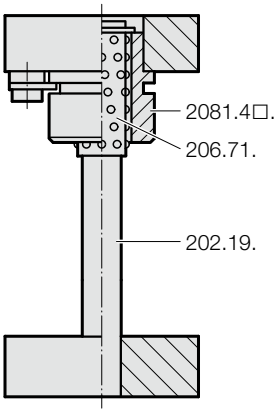

2010.

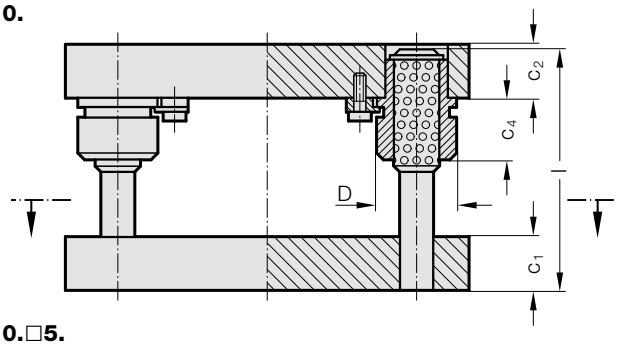

2010.□5.

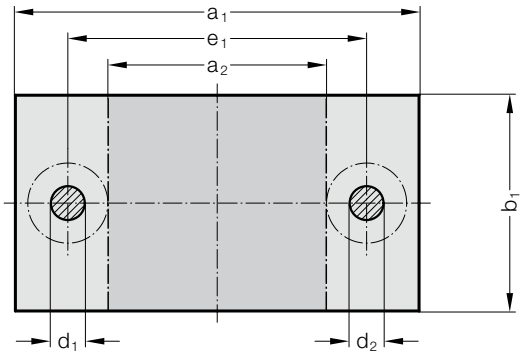

2010.□6.

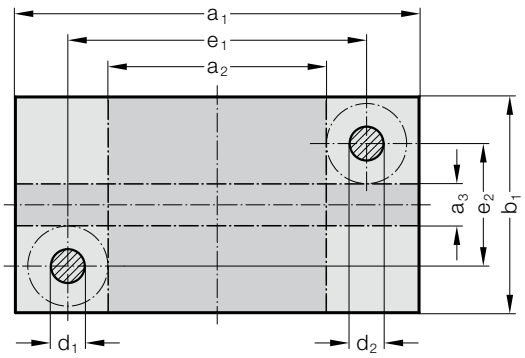

2010.□7.

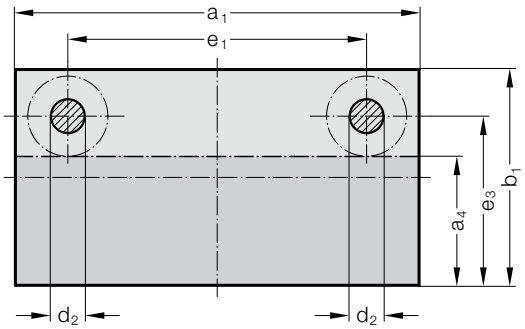

2010.□9.

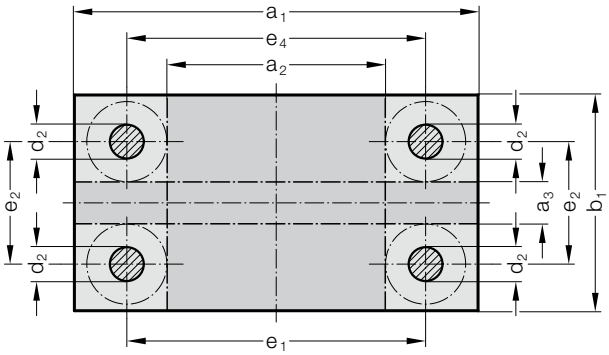

描述:

FIBRO模架有烧结导向组合和球导向组合(DIN-ISO标准)可供选择。两者都带有带凸缘导套。导向轴套接合在滑动底座内,并用固定件进行固定。

结构:

钢: 外部轮廓已铣削、厚度表面已磨削
a_1 或 $b_1 \leq 630$ = +0.2/+0.4
a_1 或 $b_1 > 630$ = +0.2/+0.6
铝: 外部轮廓已锯开、厚度表面已磨削
a_1 或 b_1 = +1/+4

订购示例:

固定件的分布情况取决于工作面的位置:
例如, 2010.49.2520.4.862.1 ˙ 纵向
例如, 2010.49.2520.4.862.2 ˙ 横向

说明:

根据要求,标准模架也可以装配任何其他FIBRO导向件(根据客户的图纸)。FIBRO也可以提供定制的模架。

保留更改的权利

模架(无脱料板) ~DIN 9868/ISO 11415

2010. □□ .

型号

2010.□5.
2010.□6.
2010.□7.
2010.□9.

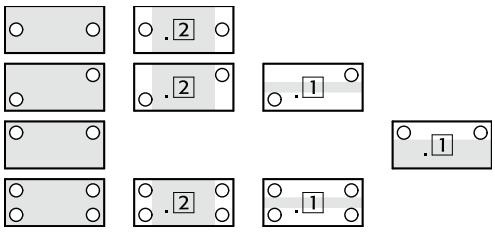

订单编号的原则:

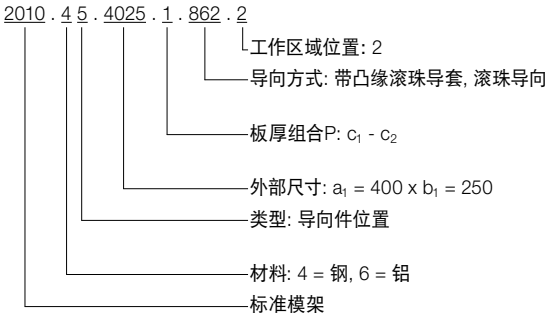

订购编号	外部尺寸 $a_1 \times b_1$	工作面跨度 $a_2 \times b_1$	工作面尺寸 $a_1 \times a_3$	工作面尺寸 $a_1 \times a_4$	$c_1 \pm 2$	$c_2 \pm 2$	.834. c_4	.862. c_4	$d_1/d_2 \times l$	D	e_1	e_2	e_3	e_4
2010. .4031. 3.	400 x 315	250 x 315	400 x 165	400 x 240	40	50	45	63	30/32 x 200	53	310	225	270	313
2010. .4031. 4.	400 x 315	250 x 315	400 x 165	400 x 240	40	40	45	63	30/32 x 200	53	310	225	270	313
2010. .4040. 1.	400 x 400	250 x 400	400 x 250	400 x 325	50	50	45	63	30/32 x 200	53	310	310	355	313
2010. .4040. 2.	400 x 400	250 x 400	400 x 250	400 x 325	50	40	45	63	30/32 x 200	53	310	310	355	313
2010. .4040. 3.	400 x 400	250 x 400	400 x 250	400 x 325	40	50	45	63	30/32 x 200	53	310	310	355	313
2010. .4040. 4.	400 x 400	250 x 400	400 x 250	400 x 325	40	40	45	63	30/32 x 200	53	310	310	355	313
2010. .5025. 1.	500 x 250	330 x 250	500 x 80	500 x 165	50	50	45	71	38/40 x 200	63	400	150	200	403
2010. .5025. 2.	500 x 250	330 x 250	500 x 80	500 x 165	50	40	45	71	38/40 x 200	63	400	150	200	403
2010. .5025. 3.	500 x 250	330 x 250	500 x 80	500 x 165	40	50	45	71	38/40 x 200	63	400	150	200	403
2010. .5025. 4.	500 x 250	330 x 250	500 x 80	500 x 165	40	40	45	71	38/40 x 200	63	400	150	200	403
2010. .5031. 1.	500 x 315	330 x 315	500 x 145	500 x 230	50	50	45	71	38/40 x 200	63	400	215	265	403
2010. .5031. 2.	500 x 315	330 x 315	500 x 145	500 x 230	50	40	45	71	38/40 x 200	63	400	215	265	403
2010. .5031. 3.	500 x 315	330 x 315	500 x 145	500 x 230	40	50	45	71	38/40 x 200	63	400	215	265	403
2010. .5031. 4.	500 x 315	330 x 315	500 x 145	500 x 230	40	40	45	71	38/40 x 200	63	400	215	265	403
2010. .5040. 1.	500 x 400	330 x 400	500 x 230	500 x 315	50	50	45	71	38/40 x 200	63	400	300	350	403
2010. .5040. 2.	500 x 400	330 x 400	500 x 230	500 x 315	50	40	45	71	38/40 x 200	63	400	300	350	403
2010. .5040. 3.	500 x 400	330 x 400	500 x 230	500 x 315	40	50	45	71	38/40 x 200	63	400	300	350	403
2010. .5040. 4.	500 x 400	330 x 400	500 x 230	500 x 315	40	40	45	71	38/40 x 200	63	400	300	350	403
2010. .5050. 1.	500 x 500	330 x 500	500 x 330	500 x 415	50	50	45	71	38/40 x 200	63	400	400	450	403
2010. .5050. 2.	500 x 500	330 x 500	500 x 330	500 x 415	50	40	45	71	38/40 x 200	63	400	400	450	403
2010. .5050. 3.	500 x 500	330 x 500	500 x 330	500 x 415	40	50	45	71	38/40 x 200	63	400	400	450	403
2010. .5050. 4.	500 x 500	330 x 500	500 x 330	500 x 415	40	40	45	71	38/40 x 200	63	400	400	450	403
2010. .6331. 1.	630 x 315	430 x 315	630 x 115	630 x 215	63	63	50	80	48/50 x 250	77	510	195	255	513
2010. .6331. 2.	630 x 315	430 x 315	630 x 115	630 x 215	63	50	50	80	48/50 x 250	77	510	195	255	513
2010. .6331. 3.	630 x 315	430 x 315	630 x 115	630 x 215	50	63	50	80	48/50 x 224	77	510	195	255	513
2010. .6331. 4.	630 x 315	430 x 315	630 x 115	630 x 215	50	50	50	80	48/50 x 224	77	510	195	255	513
2010. .6340. 1.	630 x 400	430 x 400	630 x 200	630 x 300	63	63	50	80	48/50 x 250	77	510	280	340	513
2010. .6340. 2.	630 x 400	430 x 400	630 x 200	630 x 300	63	50	50	80	48/50 x 250	77	510	280	340	513
2010. .6340. 3.	630 x 400	430 x 400	630 x 200	630 x 300	50	63	50	80	48/50 x 224	77	510	280	340	513
2010. .6340. 4.	630 x 400	430 x 400	630 x 200	630 x 300	50	50	50	80	48/50 x 224	77	510	280	340	513
2010. .6350. 1.	630 x 500	430 x 500	630 x 300	630 x 400	63	63	50	80	48/50 x 250	77	510	380	440	513
2010. .6350. 2.	630 x 500	430 x 500	630 x 300	630 x 400	63	50	50	80	48/50 x 250	77	510	380	440	513
2010. .6350. 3.	630 x 500	430 x 500	630 x 300	630 x 400	50	63	50	80	48/50 x 224	77	510	380	440	513
2010. .6350. 4.	630 x 500	430 x 500	630 x 300	630 x 400	50	50	50	80	48/50 x 224	77	510	380	440	513
2010. .6363. 1.	630 x 630	430 x 630	630 x 430	630 x 530	63	63	50	80	48/50 x 250	77	510	510	570	513
2010. .6363. 2.	630 x 630	430 x 630	630 x 430	630 x 530	63	50	50	80	48/50 x 250	77	510	510	570	513
2010. .6363. 3.	630 x 630	430 x 630	630 x 430	630 x 530	50	63	50	80	48/50 x 224	77	510	510	570	513
2010. .6363. 4.	630 x 630	430 x 630	630 x 430	630 x 530	50	50	50	80	48/50 x 224	77	510	510	570	513
2010. .7140. 1.	710 x 400	510 x 400	710 x 200	710 x 300	63	63	50	80	48/50 x 250	77	590	280	340	593
2010. .7140. 2.	710 x 400	510 x 400	710 x 200	710 x 300	63	50	50	80	48/50 x 250	77	590	280	340	593
2010. .7140. 3.	710 x 400	510 x 400	710 x 200	710 x 300	50	63	50	80	48/50 x 224	77	590	280	340	593
2010. .7140. 4.	710 x 400	510 x 400	710 x 200	710 x 300	50	50	50	80	48/50 x 224	77	590	280	340	593
2010. .7150. 1.	710 x 500	510 x 500	710 x 300	710 x 400	63	63	50	80	48/50 x 250	77	590	380	440	593
2010. .7150. 2.	710 x 500	510 x 500	710 x 300	710 x 400	63	50	50	80	48/50 x 250	77	590	380	440	593
2010. .7150. 3.	710 x 500	510 x 500	710 x 300	710 x 400	50	63	50	80	48/50 x 224	77	590	380	440	593
2010. .7150. 4.	710 x 500	510 x 500	710 x 300	710 x 400	50	50	50	80	48/50 x 224	77	590	380	440	593
2010. .7163. 1.	710 x 630	510 x 630	710 x 430	710 x 530	63	63	50	80	48/50 x 250	77	590	510	570	593
2010. .7163. 2.	710 x 630	510 x 630	710 x 430	710 x 530	63	50	50	80	48/50 x 250	77	590	510	570	593
2010. .7163. 3.	710 x 630	510 x 630	710 x 430	710 x 530	50	63	50	80	48/50 x 224	77	590	510	570	593
2010. .7163. 4.	710 x 630	510 x 630	710 x 430	710 x 530	50	50	50	80	48/50 x 224	77	590	510	570	593
2010. .8040. 1.	800 x 400	600 x 400	800 x 200	800 x 300	63	63	50	80	48/50 x 250	77	680	280	340	683
2010. .8040. 2.	800 x 400	600 x 400	800 x 200	800 x 300	63	50	50	80	48/50 x 250	77	680	280	340	683
2010. .8040. 3.	800 x 400	600 x 400	800 x 200	800 x 300	50	63	50	80	48/50 x 224	77	680	280	340	683
2010. .8040. 4.	800 x 400	600 x 400	800 x 200	800 x 300	50	50	50	80	48/50 x 224	77	680	280	340	683
2010. .8050. 1.	800 x 500	600 x 500	800 x 300	800 x 400	63	63	50	80	48/50 x 250	77	680	380	440	683
2010. .8050. 2.	800 x 500	600 x 500	800 x 300	800 x 400	63	50	50	80	48/50 x 250	77	680	380	440	683
2010. .8050. 3.	800 x 500	600 x 500	800 x 300	800 x 400	50	63	50	80	48/50 x 224	77	680	380	440	683
2010. .8050. 4.	800 x 500	600 x 500	800 x 300	800 x 400	50	50	50	80	48/50 x 224	77	680	380	440	683
2010. .8063. 1.	800 x 630	600 x 630	800 x 430	800 x 530	63	63	50	80	48/50 x 250	77	680	510	570	683
2010. .8063. 2.	800 x 630	600 x 630	800 x 430	800 x 530	63	50	50	80	48/50 x 250	77	680	510	570	683
2010. .8063. 3.	800 x 630	600 x 630	800 x 430	800 x 530	50	63	50	80	48/50 x 224	77	680	510	570	683
2010. .8063. 4.	800 x 630	600 x 630	800 x 430	800 x 530	50	50	50	80	48/50 x 224	77	680	510	570	683

模架(带脱料板)~DIN 9868/ISO 11415标准

2010.

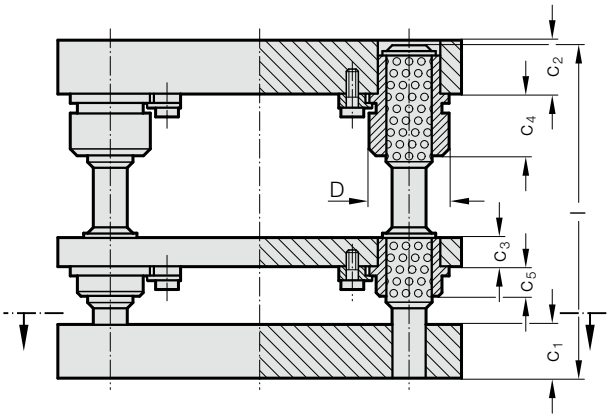

2010.□5.

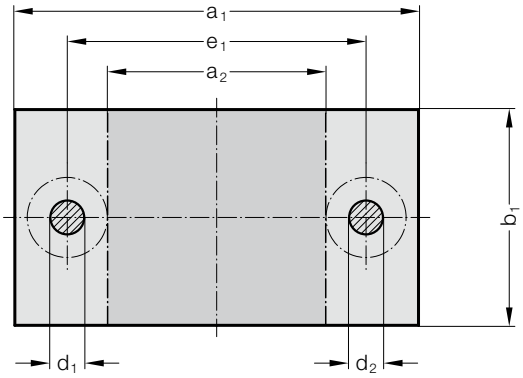

2010.□6.

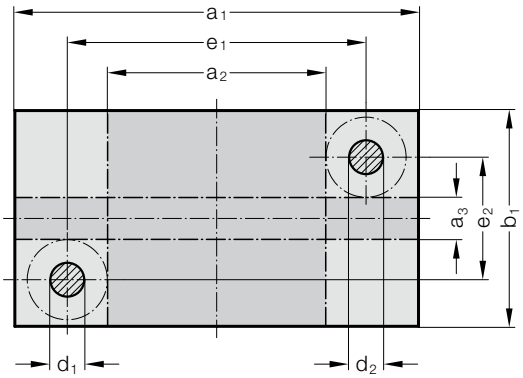

2010.□9.

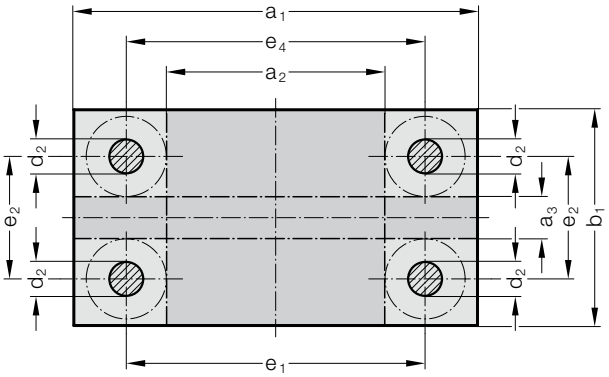

标准导向方式

带卷边的导套
碳氮共渗烧结结构
= .835.

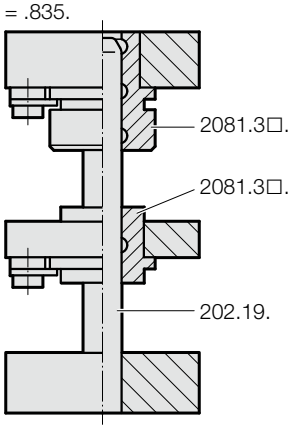

带卷边的导套
球导向 = .865.

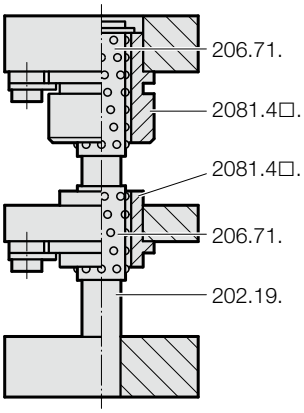

描述:

FIBRO模架有烧结导向组合和球导向组合(DIN-ISO标准)可供选择。两者都带有带凸缘导套。导向轴套接合在滑动底座内,并用固定件进行固定。

结构:

钢: 外部轮廓已铣削、厚度表面已磨削
a_1 或 b_1 ≤630 = +0.2/+0.4
a_1 或 b_1 >630 = +0.2/+0.6
铝: 外部轮廓已锯开、厚度表面已磨削
a_1 或 b_1 = +1/+4

订购示例:

固定件的分布情况取决于工作面的位置:
例如, 2010.49.2520.4.865.1 ˙ 纵向
例如, 2010.49.2520.4.865.2 ˙ 横向

说明:

根据要求,标准模架也可以装配任何其他FIBRO导向件(根据客户的图纸)。 FIBRO也可以提供定制的模架。

保留更改的权利

模架(带脱料板)~DIN 9868/ISO 11415标准

2010. □□ .

型号

2010.□5.
2010.□6.

2010.□9.

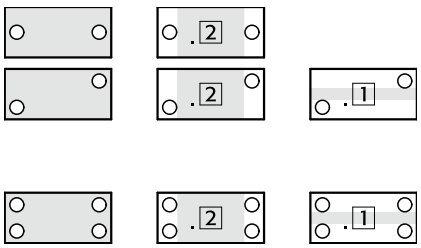

订单编号的原则:

2010 . 4 5 . 4025 . 1 . 835 . 2

- 工作区域位置: 2
- 导向方式: 带凸缘导向轴套, 烧结导向装置
- 板厚组合P: c_1 - c_2
- 外部尺寸: a_1 = 400 x b_1 = 250
- 类型: 导向件位置
- 材料: 4 = 钢, 6 = 铝
- 标准模架

订购编号	外部尺寸 $a_1 \times b_1$	工作面跨度 $a_2 \times b_1$	工作面尺寸 $a_1 \times a_3$	$c_1 \pm 2$	$c_2 \pm 2$	$c_3 \pm 2$	c_4	c_5	$d_1/d_2 \times l$	D	e_1	e_2	e_4
2010. .1608. 1. .	160 x 80	60 x 80	–	32	32	25	12	12	19/20 x 180	39	100	–	–
2010. .1610. 1. .	160 x 100	60 x 100	–	32	32	25	12	12	19/20 x 180	39	100	–	–
2010. .1612. 1. .	160 x 125	60 x 125	–	32	32	25	12	12	19/20 x 180	39	100	–	–
2010. .1616. 1. .	160 x 160	60 x 160	160 x 60	32	32	25	12	12	19/20 x 180	39	100	100	103
2010. .2010. 1. .	200 x 100	70 x 100	–	40	40	25	25	12	24/25 x 200	46	120	–	–
2010. .2010. 2. .	200 x 100	70 x 100	–	40	32	25	25	12	24/25 x 200	46	120	–	–
2010. .2010. 3. .	200 x 100	70 x 100	–	32	40	25	25	12	24/25 x 200	46	120	–	–
2010. .2010. 4. .	200 x 100	70 x 100	–	32	32	25	25	12	24/25 x 200	46	120	–	–
2010. .2012. 1. .	200 x 125	70 x 125	–	40	40	25	25	12	24/25 x 200	46	120	–	–
2010. .2012. 2. .	200 x 125	70 x 125	–	40	32	25	25	12	24/25 x 200	46	120	–	–
2010. .2012. 3. .	200 x 125	70 x 125	–	32	40	25	25	12	24/25 x 200	46	120	–	–
2010. .2012. 4. .	200 x 125	70 x 125	–	32	32	25	25	12	24/25 x 200	46	120	–	–
2010. .2016. 1. .	200 x 160	70 x 160	–	40	40	25	25	12	24/25 x 200	46	120	–	–
2010. .2016. 2. .	200 x 160	70 x 160	–	40	32	25	25	12	24/25 x 200	46	120	–	–
2010. .2016. 3. .	200 x 160	70 x 160	–	32	40	25	25	12	24/25 x 200	46	120	–	–
2010. .2016. 4. .	200 x 160	70 x 160	–	32	32	25	25	12	24/25 x 200	46	120	–	–
2010. .2020. 1. .	200 x 200	70 x 200	200 x 70	40	40	25	25	12	24/25 x 200	46	120	120	123
2010. .2020. 2. .	200 x 200	70 x 200	200 x 70	40	32	25	25	12	24/25 x 200	46	120	120	123
2010. .2020. 3. .	200 x 200	70 x 200	200 x 70	32	40	25	25	12	24/25 x 200	46	120	120	123
2010. .2020. 4. .	200 x 200	70 x 200	200 x 70	32	32	25	25	12	24/25 x 200	46	120	120	123
2010. .2512. 1. .	250 x 125	120 x 125	–	40	40	25	25	12	24/25 x 200	46	170	–	–
2010. .2512. 2. .	250 x 125	120 x 125	–	40	32	25	25	12	24/25 x 200	46	170	–	–
2010. .2512. 3. .	250 x 125	120 x 125	–	32	40	25	25	12	24/25 x 200	46	170	–	–
2010. .2512. 4. .	250 x 125	120 x 125	–	32	32	25	25	12	24/25 x 200	46	170	–	–
2010. .2516. 1. .	250 x 160	120 x 160	–	40	40	25	25	12	24/25 x 200	46	170	–	–
2010. .2516. 2. .	250 x 160	120 x 160	–	40	32	25	25	12	24/25 x 200	46	170	–	–
2010. .2516. 3. .	250 x 160	120 x 160	–	32	40	25	25	12	24/25 x 200	46	170	–	–
2010. .2516. 4. .	250 x 160	120 x 160	–	32	32	25	25	12	24/25 x 200	46	170	–	–
2010. .2520. 1. .	250 x 200	120 x 200	250 x 70	40	40	25	25	12	24/25 x 200	46	170	120	173
2010. .2520. 2. .	250 x 200	120 x 200	250 x 70	40	32	25	25	12	24/25 x 200	46	170	120	173
2010. .2520. 3. .	250 x 200	120 x 200	250 x 70	32	40	25	25	12	24/25 x 200	46	170	120	173
2010. .2520. 4. .	250 x 200	120 x 200	250 x 70	32	32	25	25	12	24/25 x 200	46	170	120	173
2010. .2525. 1. .	250 x 250	120 x 250	250 x 120	40	40	25	25	12	24/25 x 200	46	170	170	173
2010. .2525. 2. .	250 x 250	120 x 250	250 x 120	40	32	25	25	12	24/25 x 200	46	170	170	173
2010. .2525. 3. .	250 x 250	120 x 250	250 x 120	32	40	25	25	12	24/25 x 200	46	170	170	173
2010. .2525. 4. .	250 x 250	120 x 250	250 x 120	32	32	25	25	12	24/25 x 200	46	170	170	173
2010. .3116. 1. .	315 x 160	165 x 160	–	50	50	32	32	12	30/32 x 224	53	225	–	–
2010. .3116. 2. .	315 x 160	165 x 160	–	50	40	32	32	12	30/32 x 224	53	225	–	–
2010. .3116. 3. .	315 x 160	165 x 160	–	40	50	32	32	12	30/32 x 224	53	225	–	–
2010. .3116. 4. .	315 x 160	165 x 160	–	40	40	32	32	12	30/32 x 224	53	225	–	–
2010. .3120. 1. .	315 x 200	165 x 200	315 x 50	50	50	32	32	12	30/32 x 224	53	225	110	228
2010. .3120. 2. .	315 x 200	165 x 200	315 x 50	50	40	32	32	12	30/32 x 224	53	225	110	228
2010. .3120. 3. .	315 x 200	165 x 200	315 x 50	40	50	32	32	12	30/32 x 224	53	225	110	228
2010. .3120. 4. .	315 x 200	165 x 200	315 x 50	40	40	32	32	12	30/32 x 224	53	225	110	228
2010. .3125. 1. .	315 x 250	165 x 250	315 x 100	50	50	32	32	12	30/32 x 224	53	225	160	228
2010. .3125. 2. .	315 x 250	165 x 250	315 x 100	50	40	32	32	12	30/32 x 224	53	225	160	228
2010. .3125. 3. .	315 x 250	165 x 250	315 x 100	40	50	32	32	12	30/32 x 224	53	225	160	228
2010. .3125. 4. .	315 x 250	165 x 250	315 x 100	40	40	32	32	12	30/32 x 224	53	225	160	228
2010. .3131. 1. .	315 x 315	165 x 315	315 x 165	50	50	32	32	12	30/32 x 224	53	225	225	228
2010. .3131. 2. .	315 x 315	165 x 315	315 x 165	50	40	32	32	12	30/32 x 224	53	225	225	228
2010. .3131. 3. .	315 x 315	165 x 315	315 x 165	40	50	32	32	12	30/32 x 224	53	225	225	228
2010. .3131. 4. .	315 x 315	165 x 315	315 x 165	40	40	32	32	12	30/32 x 224	53	225	225	228
2010. .4020. 1. .	400 x 200	250 x 200	400 x 50	50	50	32	32	12	30/32 x 224	53	310	110	313
2010. .4020. 2. .	400 x 200	250 x 200	400 x 50	50	40	32	32	12	30/32 x 224	53	310	110	313
2010. .4020. 3. .	400 x 200	250 x 200	400 x 50	40	50	32	32	12	30/32 x 224	53	310	110	313
2010. .4020. 4. .	400 x 200	250 x 200	400 x 50	40	40	32	32	12	30/32 x 224	53	310	110	313
2010. .4025. 1. .	400 x 250	250 x 250	400 x 100	50	50	32	32	12	30/32 x 224	53	310	160	313
2010. .4025. 2. .	400 x 250	250 x 250	400 x 100	50	40	32	32	12	30/32 x 224	53	310	160	313
2010. .4025. 3. .	400 x 250	250 x 250	400 x 100	40	50	32	32	12	30/32 x 224	53	310	160	313
2010. .4025. 4. .	400 x 250	250 x 250	400 x 100	40	40	32	32	12	30/32 x 224	53	310	160	313
2010. .4031. 1. .	400 x 315	250 x 315	400 x 165	50	50	32	32	12	30/32 x 224	53	310	225	313
2010. .4031. 2. .	400 x 315	250 x 315	400 x 165	50	40	32	32	12	30/32 x 224	53	310	225	313

模架(带脱料板)~DIN 9868/ISO 11415标准

2010.

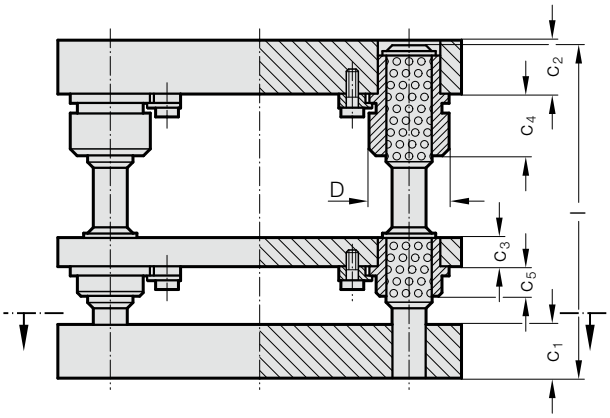

2010.□5.

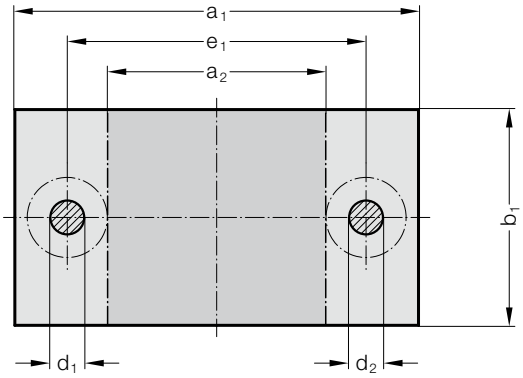

2010.□6.

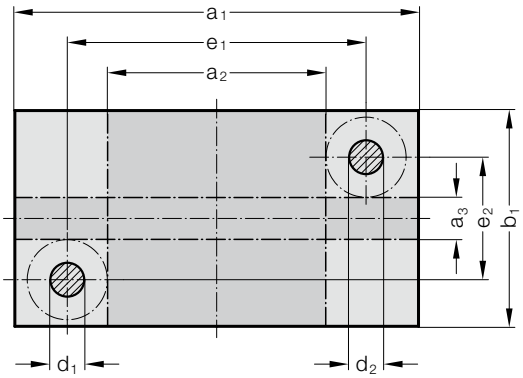

2010.□9.

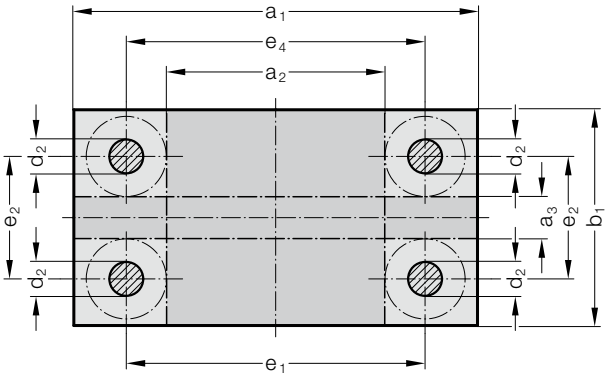

标准导向方式

带卷边的导套
碳氮共渗烧结结构
= .835.

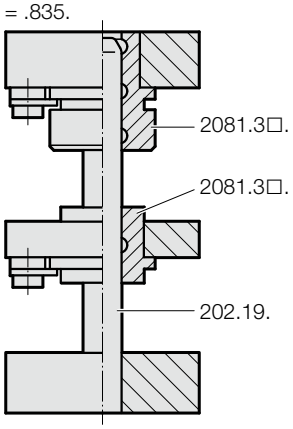

带卷边的导套
球导向 = .865.

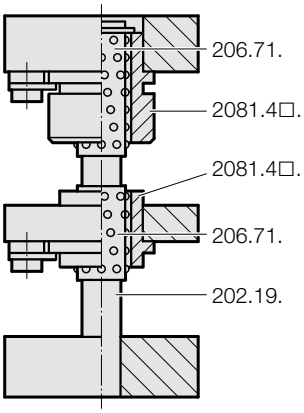

描述:

FIBRO模架有烧结导向组合和球导向组合(DIN-ISO标准)可供选择。两者都带有带凸缘导套。导向轴套接合在滑动底座内,并用固定件进行固定。

结构:

钢: 外部轮廓已铣削、厚度表面已磨削
a_1 或 b_1 ≤630 = +0.2/+0.4
a_1 或 b_1 >630 = +0.2/+0.6
铝: 外部轮廓已锯开、厚度表面已磨削
a_1 或 b_1 = +1/+4

订购示例:

固定件的分布情况取决于工作面的位置:
例如, 2010.49.2520.4.865.1 ˙ 纵向
例如, 2010.49.2520.4.865.2 ˙ 横向

说明:

根据要求,标准模架也可以装配任何其他FIBRO导向件(根据客户的图纸)。 FIBRO也可以提供定制的模架。

保留更改的权利

模架(带脱料板)~DIN 9868/ISO 11415标准

2010. □□.

型号

2010.□5.
2010.□6.

2010.□9.

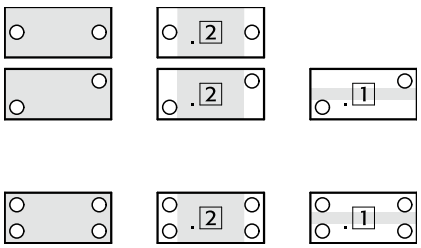

订单编号的原则:

2010 . 4 5 . 4025 . 1 . 835 . 2

- 工作区域位置: 2
- 导向方式: 带凸缘导向轴套, 烧结导向装置
- 板厚组合P: c_1 - c_2
- 外部尺寸: a_1 = 400 x b_1 = 250
- 类型: 导向件位置
- 材料: 4 = 钢, 6 = 铝
- 标准模架

订购编号	外部尺寸 $a_1 \times b_1$	工作面跨度 $a_2 \times b_1$	工作面尺寸 $a_1 \times a_3$	$c_1 \pm 2$	$c_2 \pm 2$	$c_3 \pm 2$	c_4	c_5	d_1/d_2 x l	D	e_1	e_2	e_4
2010. .4031. 3. .	400 x 315	250 x 315	400 x 165	40	50	32	32	12	30/32 x 224	53	310	225	313
2010. .4031. 4. .	400 x 315	250 x 315	400 x 165	40	40	32	32	12	30/32 x 224	53	310	225	313
2010. .4040. 1. .	400 x 400	250 x 400	400 x 250	50	50	32	32	12	30/32 x 224	53	310	310	313
2010. .4040. 2. .	400 x 400	250 x 400	400 x 250	50	40	32	32	12	30/32 x 224	53	310	310	313
2010. .4040. 3. .	400 x 400	250 x 400	400 x 250	40	50	32	32	12	30/32 x 224	53	310	310	313
2010. .4040. 4. .	400 x 400	250 x 400	400 x 250	40	40	32	32	12	30/32 x 224	53	310	310	313
2010. .5025. 1. .	500 x 250	330 x 250	500 x 80	50	50	32	32	15	38/40 x 224	63	400	150	403
2010. .5025. 2. .	500 x 250	330 x 250	500 x 80	50	40	32	45	15	38/40 x 224	63	400	150	403
2010. .5025. 3. .	500 x 250	330 x 250	500 x 80	40	50	32	32	15	38/40 x 224	63	400	150	403
2010. .5025. 4. .	500 x 250	330 x 250	500 x 80	40	40	32	45	15	38/40 x 224	63	400	150	403
2010. .5031. 1. .	500 x 315	330 x 315	500 x 145	50	50	32	32	15	38/40 x 224	63	400	215	403
2010. .5031. 2. .	500 x 315	330 x 315	500 x 145	50	40	32	45	15	38/40 x 224	63	400	215	403
2010. .5031. 3. .	500 x 315	330 x 315	500 x 145	40	50	32	32	15	38/40 x 224	63	400	215	403
2010. .5031. 4. .	500 x 315	330 x 315	500 x 145	40	40	32	45	15	38/40 x 224	63	400	215	403
2010. .5040. 1. .	500 x 400	330 x 400	500 x 230	50	50	32	32	15	38/40 x 224	63	400	300	403
2010. .5040. 2. .	500 x 400	330 x 400	500 x 230	50	40	32	45	15	38/40 x 224	63	400	300	403
2010. .5040. 3. .	500 x 400	330 x 400	500 x 230	40	50	32	32	15	38/40 x 224	63	400	300	403
2010. .5040. 4. .	500 x 400	330 x 400	500 x 230	40	40	32	45	15	38/40 x 224	63	400	300	403
2010. .5050. 1. .	500 x 500	330 x 500	500 x 330	50	50	32	32	15	38/40 x 224	63	400	400	403
2010. .5050. 2. .	500 x 500	330 x 500	500 x 330	50	40	32	45	15	38/40 x 224	63	400	400	403
2010. .5050. 3. .	500 x 500	330 x 500	500 x 330	40	50	32	32	15	38/40 x 224	63	400	400	403
2010. .5050. 4. .	500 x 500	330 x 500	500 x 330	40	40	32	45	15	38/40 x 224	63	400	400	403
2010. .6331. 1. .	630 x 315	430 x 315	630 x 115	63	63	40	36	18	48/50 x 280	77	510	195	513
2010. .6331. 2. .	630 x 315	430 x 315	630 x 115	63	50	40	50	18	48/50 x 280	77	510	195	513
2010. .6331. 3. .	630 x 315	430 x 315	630 x 115	50	63	40	36	18	48/50 x 250	77	510	195	513
2010. .6331. 4. .	630 x 315	430 x 315	630 x 115	50	50	40	50	18	48/50 x 250	77	510	195	513
2010. .6340. 1. .	630 x 400	430 x 400	630 x 200	63	63	40	36	18	48/50 x 280	77	510	280	513
2010. .6340. 2. .	630 x 400	430 x 400	630 x 200	63	50	40	50	18	48/50 x 280	77	510	280	513
2010. .6340. 3. .	630 x 400	430 x 400	630 x 200	50	63	40	36	18	48/50 x 250	77	510	280	513
2010. .6340. 4. .	630 x 400	430 x 400	630 x 200	50	50	40	50	18	48/50 x 250	77	510	280	513
2010. .6350. 1. .	630 x 500	430 x 500	630 x 300	63	63	40	36	18	48/50 x 280	77	510	380	513
2010. .6350. 2. .	630 x 500	430 x 500	630 x 300	63	50	40	50	18	48/50 x 280	77	510	380	513
2010. .6350. 3. .	630 x 500	430 x 500	630 x 300	50	63	40	36	18	48/50 x 250	77	510	380	513
2010. .6350. 4. .	630 x 500	430 x 500	630 x 300	50	50	40	50	18	48/50 x 250	77	510	380	513
2010. .6363. 1. .	630 x 630	430 x 630	630 x 430	63	63	40	36	18	48/50 x 280	77	510	510	513
2010. .6363. 2. .	630 x 630	430 x 630	630 x 430	63	50	40	50	18	48/50 x 280	77	510	510	513
2010. .6363. 3. .	630 x 630	430 x 630	630 x 430	50	63	40	36	18	48/50 x 250	77	510	510	513
2010. .6363. 4. .	630 x 630	430 x 630	630 x 430	50	50	40	50	18	48/50 x 250	77	510	510	513
2010. .7140. 1. .	710 x 400	510 x 400	710 x 200	63	63	40	36	18	48/50 x 280	77	590	280	593
2010. .7140. 2. .	710 x 400	510 x 400	710 x 200	63	50	40	50	18	48/50 x 280	77	590	280	593
2010. .7140. 3. .	710 x 400	510 x 400	710 x 200	50	63	40	36	18	48/50 x 250	77	590	280	593
2010. .7140. 4. .	710 x 400	510 x 400	710 x 200	50	50	40	50	18	48/50 x 250	77	590	280	593
2010. .7150. 1. .	710 x 500	510 x 500	710 x 300	63	63	40	36	18	48/50 x 280	77	590	380	593
2010. .7150. 2. .	710 x 500	510 x 500	710 x 300	63	50	40	50	18	48/50 x 280	77	590	380	593
2010. .7150. 3. .	710 x 500	510 x 500	710 x 300	50	63	40	36	18	48/50 x 250	77	590	380	593
2010. .7150. 4. .	710 x 500	510 x 500	710 x 300	50	50	40	50	18	48/50 x 250	77	590	380	593
2010. .7163. 1. .	710 x 630	510 x 630	710 x 430	63	63	40	36	18	48/50 x 280	77	590	510	593
2010. .7163. 2. .	710 x 630	510 x 630	710 x 430	63	50	40	50	18	48/50 x 280	77	590	510	593
2010. .7163. 3. .	710 x 630	510 x 630	710 x 430	50	63	40	36	18	48/50 x 250	77	590	510	593
2010. .7163. 4. .	710 x 630	510 x 630	710 x 430	50	50	40	50	18	48/50 x 250	77	590	510	593
2010. .8040. 1. .	800 x 400	600 x 400	800 x 200	63	63	40	36	18	48/50 x 280	77	680	280	683
2010. .8040. 2. .	800 x 400	600 x 400	800 x 200	63	50	40	50	18	48/50 x 280	77	680	280	683
2010. .8040. 3. .	800 x 400	600 x 400	800 x 200	50	63	40	36	18	48/50 x 250	77	680	280	683
2010. .8040. 4. .	800 x 400	600 x 400	800 x 200	50	50	40	50	18	48/50 x 250	77	680	280	683
2010. .8050. 1. .	800 x 500	600 x 500	800 x 300	63	63	40	36	18	48/50 x 280	77	680	380	683
2010. .8050. 2. .	800 x 500	600 x 500	800 x 300	63	50	40	50	18	48/50 x 280	77	680	380	683
2010. .8050. 3. .	800 x 500	600 x 500	800 x 300	50	63	40	36	18	48/50 x 250	77	680	380	683
2010. .8050. 4. .	800 x 500	600 x 500	800 x 300	50	50	40	50	18	48/50 x 250	77	680	380	683
2010. .8063. 1. .	800 x 630	600 x 630	800 x 430	63	63	40	36	18	48/50 x 280	77	680	510	683
2010. .8063. 2. .	800 x 630	600 x 630	800 x 430	63	50	40	50	18	48/50 x 280	77	680	510	683
2010. .8063. 3. .	800 x 630	600 x 630	800 x 430	50	63	40	36	18	48/50 x 250	77	680	510	683
2010. .8063. 4. .	800 x 630	600 x 630	800 x 430	50	50	40	50	18	48/50 x 250	77	680	510	683

可根据客户要求决定导柱模架数据。
请将本页复印填写后 寄给 FIBRO 公司。

201.45. 可根据客户要求决定导柱模架数据 — 钢

201.65. 可根据客户要求决定导柱模架数据 — 铝

无间隔板　　有间隔板

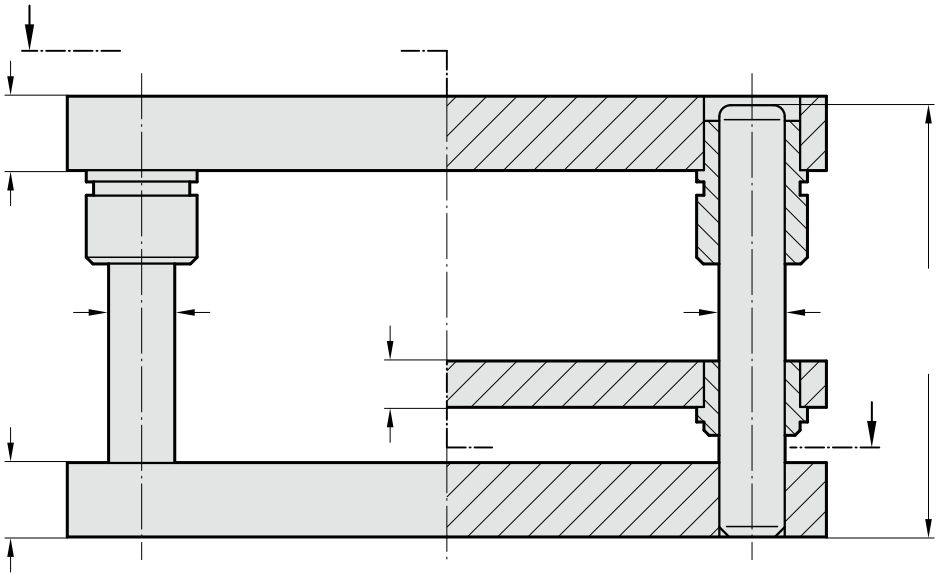

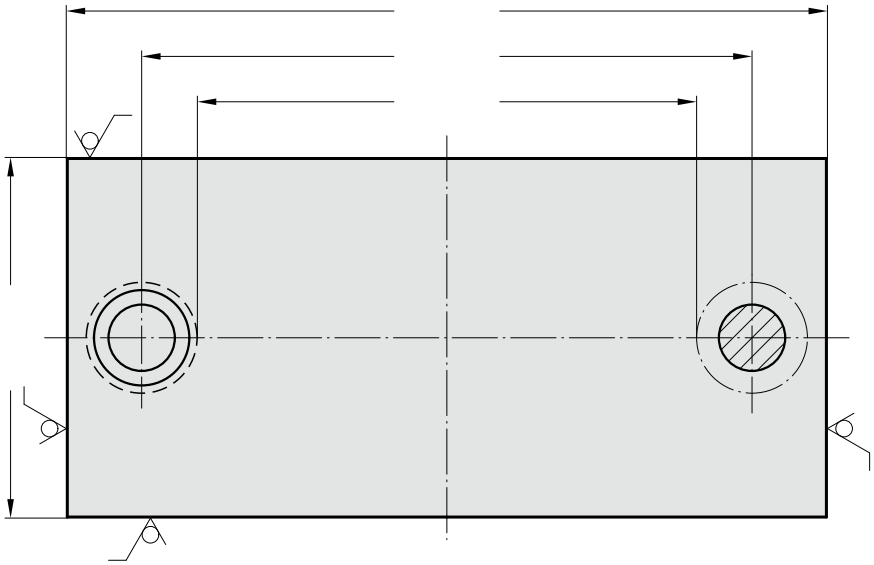

导向柱
202.19.
导向柱
DIN 9825/ISO 9182-2

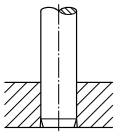

202.21.
用于旋拧的
导向柱

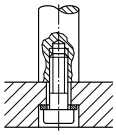

2021.46.
带有固定件螺纹接头、
更换用导向柱，
滑动配合式

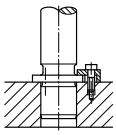

2021.46.
带有固定件螺纹接头、
更换用导向柱，
滑动配合式
2021.43.
垫片和平头螺栓

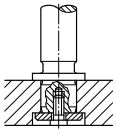

2021.50. 带锥形轴
和固定套筒
的更换用导向柱，
滑动配合式
2021.39. 固定套筒
2021.53. 带平头螺栓
的固定片

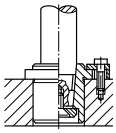

202.60.
带有中凸缘
固定件的
更换导向柱

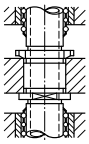

导向轴套
2031.34. 导向轴承，
矩形法兰、烧结 导向装置、
经过碳氮共渗处理
2031.42. 导向轴承，
球导向装置
206.71. 滚珠轴承保持架

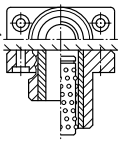

2031.38. 导向轴承，用于较低结构高度
的矩形法兰、
烧结导向装置、
经过碳氮共渗处理
2031.44. 导向轴承，
球形导向装置
206.71. 滚珠轴承保持架

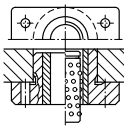

2051.32. 烧结导向轴套
经过碳氮共渗处理，粘合
2061.44.
用于球导向装置的
导向轴套，
粘合
206.71. 滚珠轴承保持架

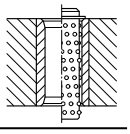

2081.31./32./33./34./35.
带凸缘导向轴套，烧结导向装置、
经过碳氮共渗处理
2081.44./45./46./47./49.
用于球导向装置的
导向轴套
206.71. 滚珠轴承保持架

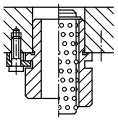

2091.31./32./34.
带法兰、烧结导向装置的导向轴套
经过碳氮共渗处理
2091.44./45./46.
用于球导向装置的
导向轴套，
滑动配合
206.71. 滚珠轴承保持架

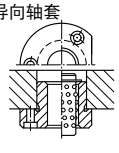

询价 □　订单 □
材料: 铝 □ 201.65.钢 □ 201.45.

公司　　电话

回询时: 姓名盖章/签名

保留更改的权利

可根据客户要求决定导柱模架数据。
请将本页复印填写后 寄给 FIBRO 公司。

导向柱
202.19.
导向柱
DIN 9825/ISO 9182-2

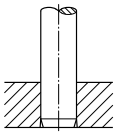

202.21.
用于旋拧的
导向柱

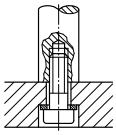

2021.46.
带有固定件螺纹接头、
更换用导向柱，
滑动配合式

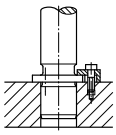

2021.46.
带有固定件螺纹接头、
更换用导向柱，
滑动配合式
2021.43.
垫片和平头螺栓

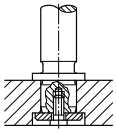

2021.50. 带锥形轴
和固定套筒
的更换用导向柱，
滑动配合式
2021.39. 固定套筒
2021.53. 带平头螺栓
的固定片

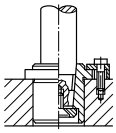

202.60.
带有中凸缘
固定件的
更换导向柱

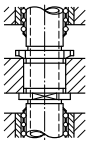

导向轴套
2031.34. 导向轴承，
矩形法兰、烧结 导向装置、
经过碳氮共渗处理
2031.42. 导向轴承，
球导向装置
206.71. 滚珠轴承保持架

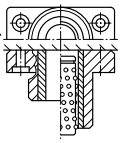

2031.38. 导向轴承，用于较低结构高度
的矩形法兰、
烧结导向装置、
经过碳氮共渗处理
2031.44. 导向轴承，
球形导向装置
206.71. 滚珠轴承保持架

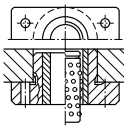

2051.32. 烧结导向轴套
经过碳氮共渗处理，粘合
2061.44.
用于球导向装置的
导向轴套，
粘合
206.71. 滚珠轴承保持架

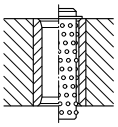

2081.31./32./33./34./35.
带凸缘导向轴套，烧结导向装置、
经过碳氮共渗处理
2081.44./45./46./47./49.
用于球导向装置的
导向轴套
206.71. 滚珠轴承保持架

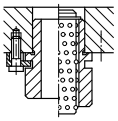

2091.31./32./34.
带法兰、烧结导向装置的导向轴套
经过碳氮共渗处理
2091.44./45./46.
用于球导向装置的
导向轴套，
滑动配合
206.71. 滚珠轴承保持架

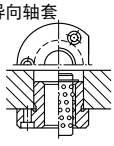

201.46. 可根据客户要求决定导柱模架数据 — 钢

201.66. 可根据客户要求决定导柱模架数据 — 铝

无间隔板　　有间隔板

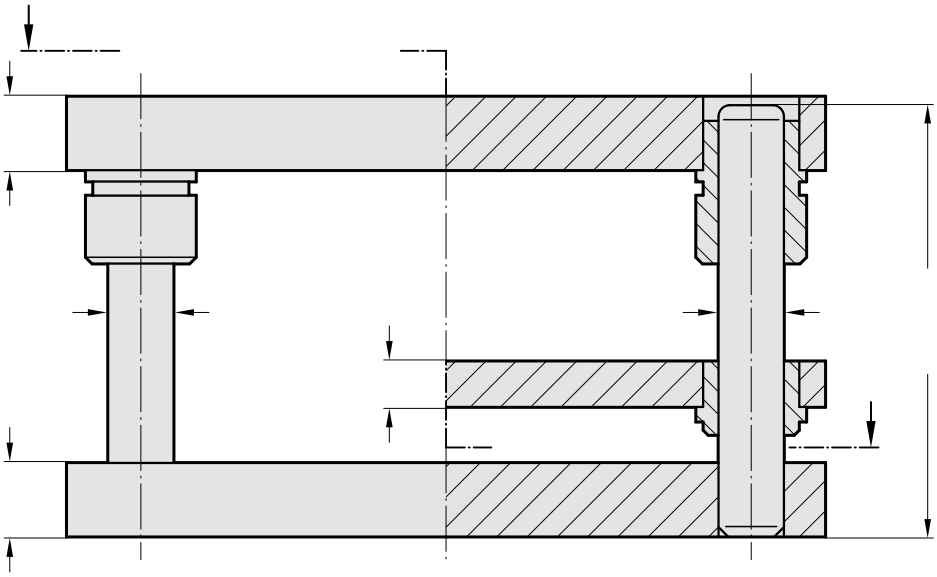

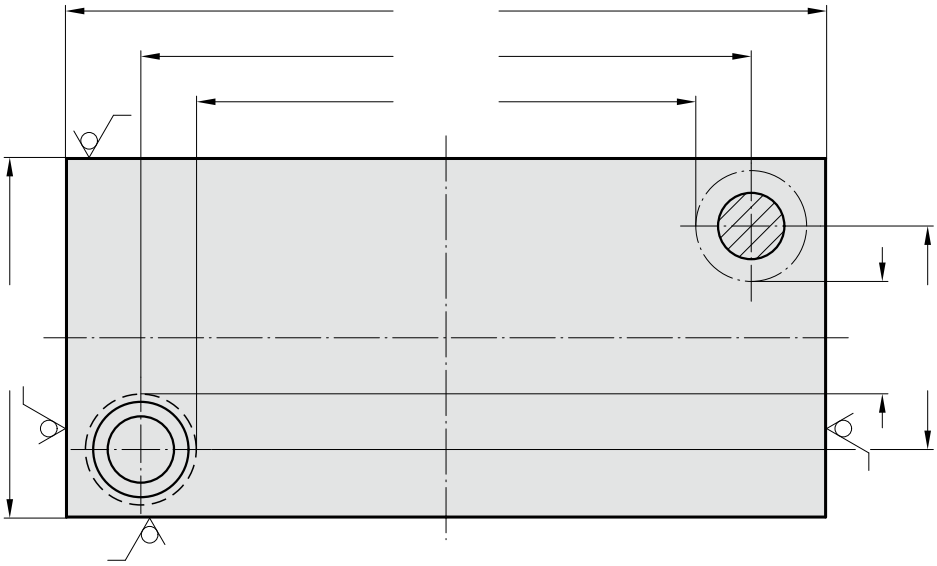

询价 □　订单 □
材料: 铝 □201.66.钢 □201.46.

公司　　电话

回询时: 姓名盖章 / 签名

可根据客户要求决定导柱模架数据。
请将本页复印填写后 寄给 FIBRO 公司。

201.47. 可根据客户要求决定导柱模架数据 — 钢

201.67. 可根据客户要求决定导柱模架数据 — 铝

无间隔板

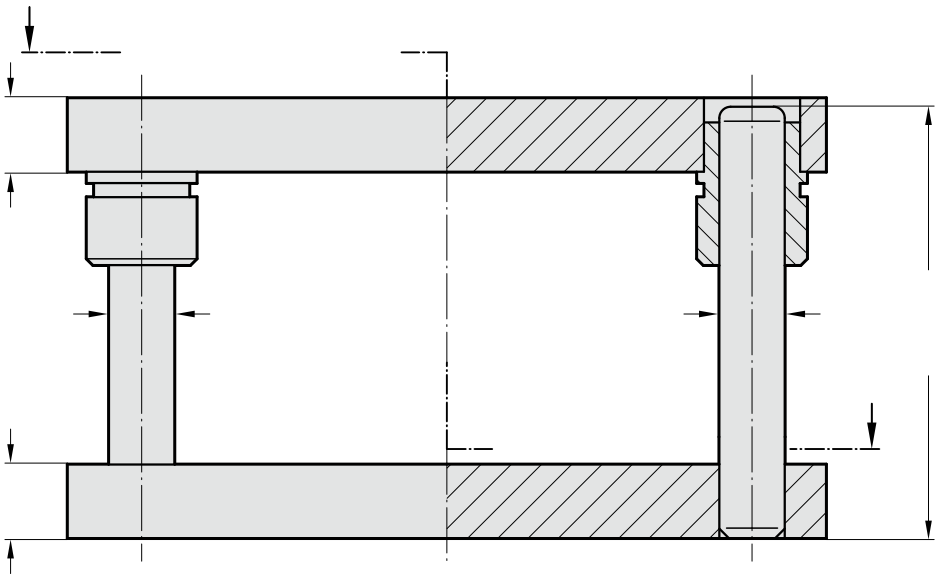

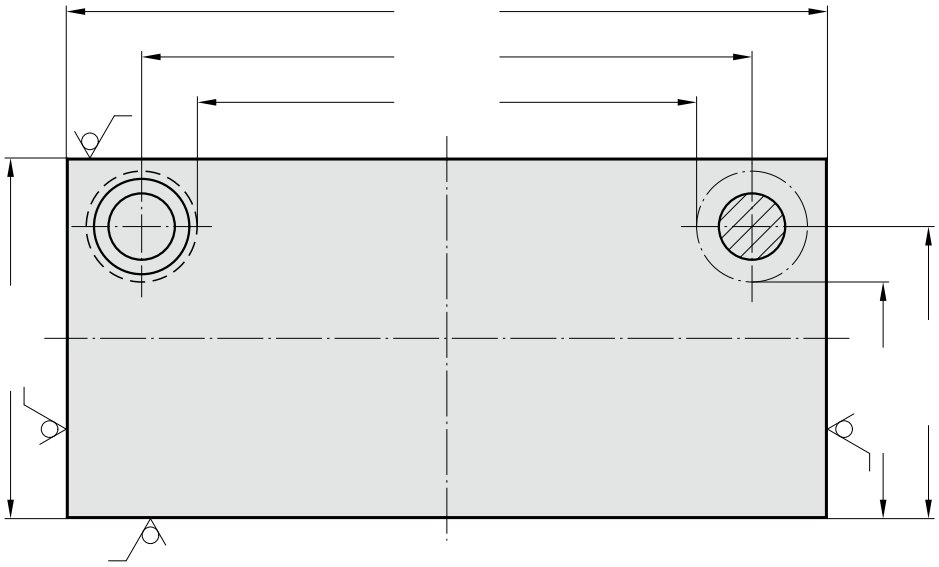

导向柱
202.19.
导向柱
DIN 9825/ISO 9182-2

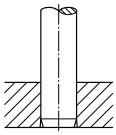

202.21.
用于旋拧的
导向柱

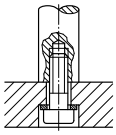

2021.46.
带有固定件螺纹接头、
更换用导向柱，
滑动配合式

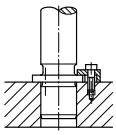

2021.46.
带有固定件螺纹接头、
更换用导向柱，
滑动配合式
2021.43.
垫片和平头螺栓

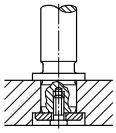

2021.50. 带锥形轴
和固定套筒
的更换用导向柱，
滑动配合式
2021.39. 固定套筒
2021.53. 带平头螺栓
的固定片

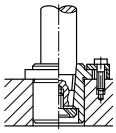

导向轴套
2031.34. 导向轴承，
矩形法兰、烧结 导向装置、
经过碳氮共渗处理
2031.42. 导向轴承，
球导向装置
206.71. 滚珠轴承保持架

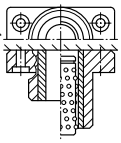

2031.38. 导向轴承，用于较低结构高度
的矩形法兰、
烧结导向装置、
经过碳氮共渗处理
2031.44. 导向轴承，
球形导向装置
206.71. 滚珠轴承保持架

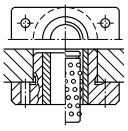

2051.32. 烧结导向轴套
经过碳氮共渗处理，粘合
2061.44.
用于球导向装置的
导向轴套，
粘合
206.71. 滚珠轴承保持架

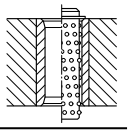

2081.31./32./33./34./35.
带凸缘导向轴套，烧结导向装置、
经过碳氮共渗处理
2081.44./45./46./47./49.
用于球导向装置的
导向轴套
206.71. 滚珠轴承保持架

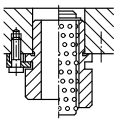

2091.31./32./34.
带法兰、烧结导向装置的导向轴套
经过碳氮共渗处理
2091.44./45./46.
用于球导向装置的
导向轴套，
滑动配合
206.71. 滚珠轴承保持架

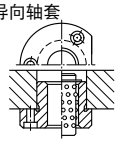

询价 □ 订单 □
材料：铝 □201.67.钢 □201.47.

公司 电话

回询时：姓名盖章/签名

保留更改的权利

可根据客户要求决定导柱模架数据。
请将本页复印填写后 寄给 FIBRO 公司。

导向柱
202.19.
导向柱
DIN 9825/ISO 9182-2

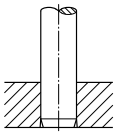

202.21.
用于旋拧的
导向柱

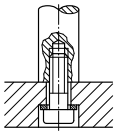

2021.46.
带有固定件螺纹接头、
更换用导向柱，
滑动配合式

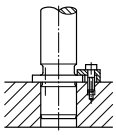

2021.46.
带有固定件螺纹接头、
更换用导向柱，
滑动配合式
2021.43.
垫片和平头螺栓

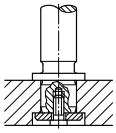

2021.50. 带锥形轴
和固定套筒
的更换用导向柱，
滑动配合式
2021.39. 固定套筒
2021.53. 带平头螺栓
的固定片

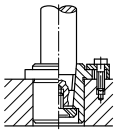

202.60.
带有中凸缘
固定件的
更换导向柱

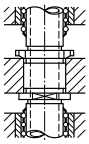

导向轴套
2031.34. 导向轴承，
矩形法兰、烧结 导向装置、
经过碳氮共渗处理
2031.42. 导向轴承，
球导向装置
206.71. 滚珠轴承保持架

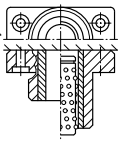

2031.38. 导向轴承，用于较低结构高度
的矩形法兰、
烧结导向装置、
经过碳氮共渗处理
2031.44. 导向轴承，
球形导向装置
206.71. 滚珠轴承保持架

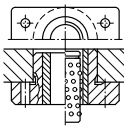

2051.32. 烧结导向轴套
经过碳氮共渗处理，粘合
2061.44.
用于球导向装置的
导向轴套，
粘合
206.71. 滚珠轴承保持架

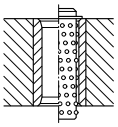

2081.31./32./33./34./35.
带凸缘导向轴套，烧结导向装置、
经过碳氮共渗处理
2081.44./45./46./47./49.
用于球导向装置的
导向轴套
206.71. 滚珠轴承保持架

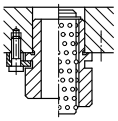

2091.31./32./34.
带法兰、烧结导向装置的导向轴套
经过碳氮共渗处理
2091.44./45./46.
用于球导向装置的
导向轴套，
滑动配合
206.71. 滚珠轴承保持架

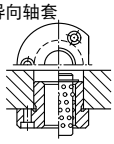

201.49. 可根据客户要求决定导柱模架数据 — 钢

201.69. 可根据客户要求决定导柱模架数据 — 铝

无间隔板　　有间隔板

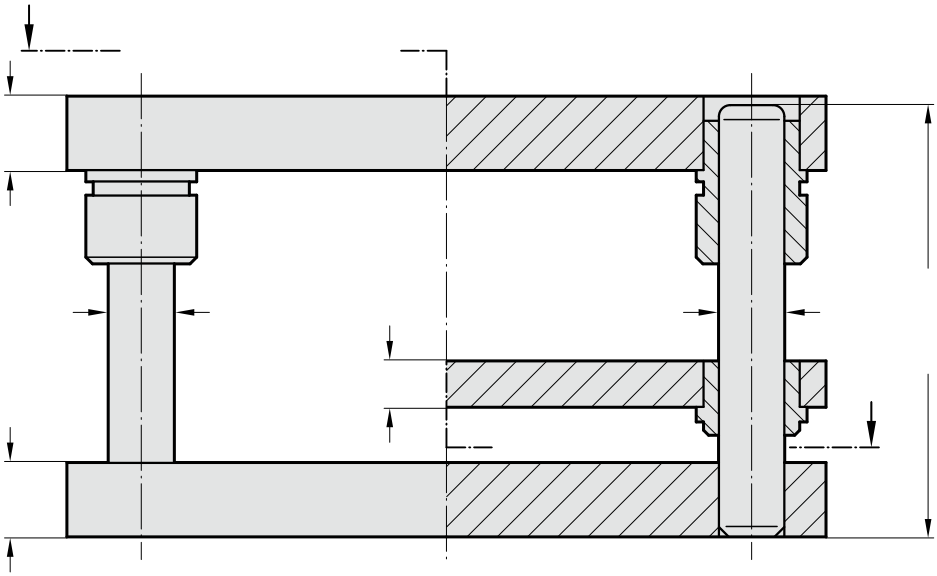

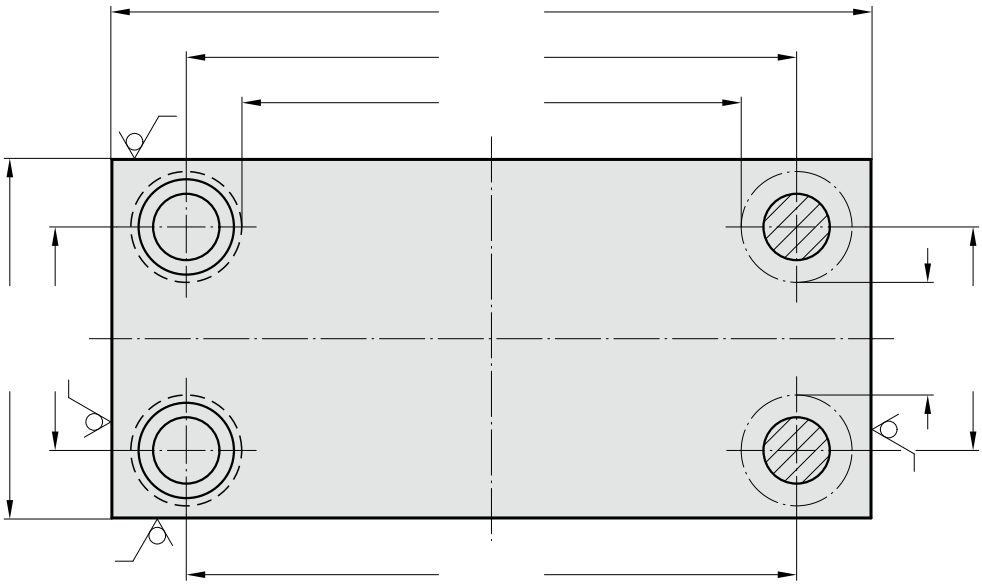

询价 □　订单 □
材料: 铝 □201.69.钢 □201.49.

公司　　电话

回询时: 姓名盖章 / 签名

导柱模架 带/不带卸料板 ECO-LINE

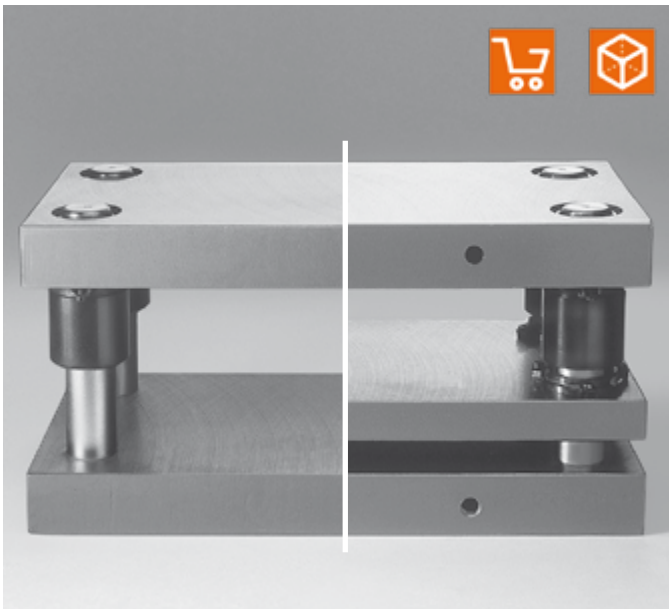

没有卸料板

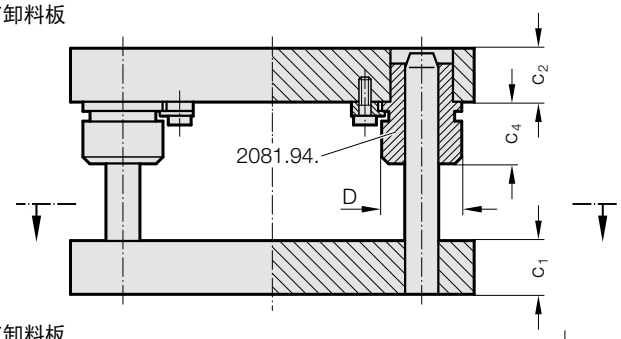

带有卸料板

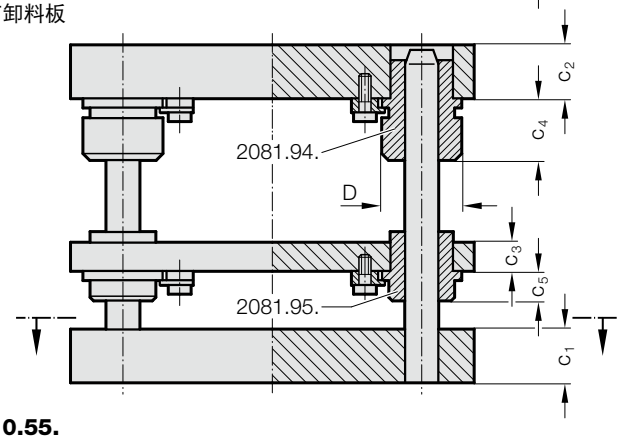

规格:

带过盈配合导柱 **202.29.**

带有凸缘铜合金层的导套不带脱卸料板

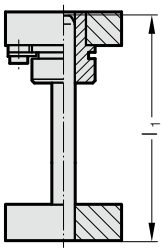

2010.5□.□□□□.□.894

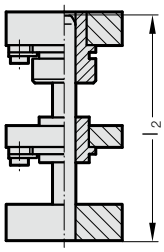

带有凸缘铜合金层的导套带脱卸料板

2010.5□.□□□□.□.895

带可拆卸导柱 **2021.29.*****

带有凸缘铜合金层的导套不带脱卸料板

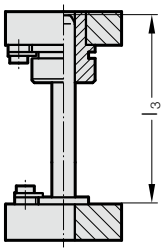

2010.5□.□□□□.□.894.29

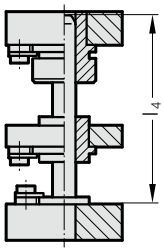

带有凸缘铜合金层的导套带脱卸料板

2010.5□.□□□□.□.895.29

描述:

FIBRO钢导柱模 2010.5x 是带有铜合金层导套供货的。导向轴套接合在滑动底座内，并用固定件进行固定。

结构:

外部轮廓是已铣削的上下表面是磨削的

说明:

*** 只能使用固定件进行固定

2010.55.

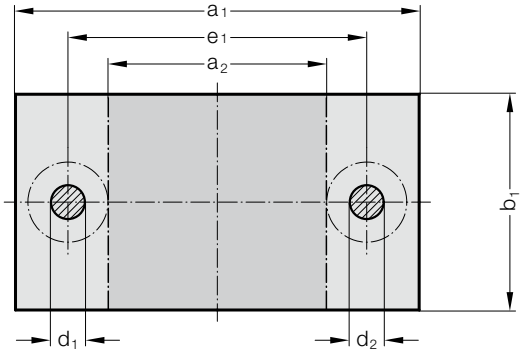

2010.57.

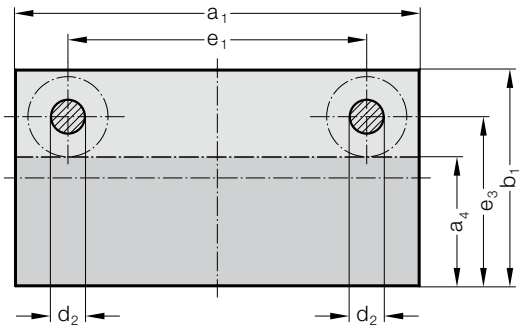

2010.59.

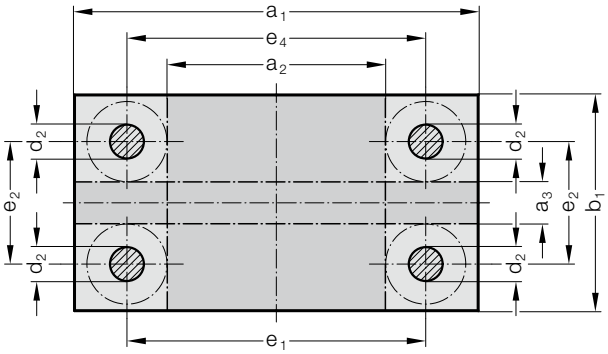

保留更改的权利

导柱模架 带/不带卸料板 ECO-LINE

2010.5□.

型号

2010.55.

2010.57.

2010.59.

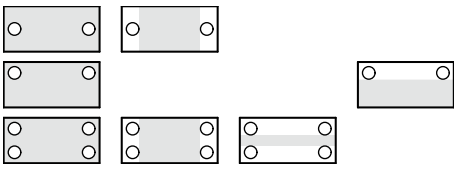

订购号					外部尺寸		工作面**		c_1	c_2	c_3										
型号	尺寸	P*	规格	规格***	a_1 x b_1	a_2 x b_1	a_1 x a_3	a_1 x a_4	± 2	± 2	± 2	c_4	c_5	d_1/d_2	l_1/l_2	l_3/l_4	D	e_1	e_2	e_3	e_4
2010.55.	2512.	1.			250 x 125	120 x 125	-	-	40	40	32	36	12	24/25	180/200	140/180	46	170	-	-	-
2010.55.	2512.	4.			250 x 125	120 x 125	-	-	32	32	32	36	12	24/25	180/200	140/180	46	170	-	-	-
2010.57.	2520.	1.	894		250 x 200	-	-	250 x 135	40	40	-	36	-	-/25	180/-	140/-	46	170	-	160	-
2010.57.	2520.	4.	894		250 x 200	-	-	250 x 135	32	32	-	36	-	-/25	180/-	140/-	46	170	-	160	-
2010.59.	2520.	4.			250 x 200	120 x 200	250 x 50	-	32	32	32	36	12	-/25	180/200	140/180	46	170	120	-	173
2010.59.	2525.	4.			250 x 250	120 x 250	250 x 100	-	32	32	32	36	12	-/25	180/200	140/180	46	170	170	-	173
2010.55.	3116.	1.			315 x 160	165 x 160	-	-	50	50	32	45	12	30/32	200/224	160/200	53	225	-	-	-
2010.55.	3116.	4.			315 x 160	165 x 160	-	-	40	40	32	45	12	30/32	200/224	160/200	53	225	-	-	-
2010.55.	3120.	4.			315 x 200	165 x 200	-	-	40	40	32	45	12	30/32	200/224	160/200	53	225	-	-	-
2010.57.	3120.	4.	894		315 x 200	-	-	315 x 125	40	40	-	45	12	-/32	200/-	160/-	53	225	-	155	-
2010.59.	3120.	4.			315 x 200	165 x 200	315 x 30	-	40	40	32	45	12	-/32	200/224	160/200	53	225	110	-	228
2010.57.	3125.	1.	894		315 x 250	-	-	315 x 175	50	50	-	45	-	-/32	200/-	160/-	53	225	-	205	-
2010.59.	3125.	1.			315 x 250	165 x 250	315 x 80	-	50	50	32	45	12	-/32	200/224	160/200	53	225	160	-	228
2010.59.	3125.	4.			315 x 250	165 x 250	315 x 80	-	40	40	32	45	12	-/32	200/224	160/200	53	225	160	-	228
2010.59.	3131.	1.			315 x 315	165 x 315	315 x 145	-	50	50	32	45	12	-/32	200/224	160/200	53	225	225	-	228
2010.55.	4020.	4.			400 x 200	250 x 200	-	-	40	40	32	45	12	30/32	200/224	160/200	53	310	-	-	-
2010.59.	4020.	4.			400 x 200	250 x 200	400 x 30	-	40	40	32	45	12	-/32	200/224	160/200	53	310	110	-	313
2010.55.	4025.	1.			400 x 250	250 x 250	-	-	50	50	32	45	12	30/32	200/224	160/200	53	310	-	-	-
2010.57.	4025.	1.	894		400 x 250	-	-	400 x 175	50	50	-	45	-	-/32	200/-	160/-	53	310	-	205	-
2010.59.	4025.	1.			400 x 250	250 x 250	400 x 80	-	50	50	32	45	12	-/32	200/224	160/200	53	310	160	-	313
2010.59.	4025.	4.			400 x 250	250 x 250	400 x 80	-	40	40	32	45	12	-/32	200/224	160/200	53	310	160	-	313
2010.57.	4031.	4.	894		400 x 315	-	-	400 x 240	40	40	-	45	-	-/32	200/-	160/-	53	310	-	270	-
2010.59.	4031.	1.			400 x 315	250 x 315	400 x 145	-	50	50	32	45	12	-/32	200/224	160/200	53	310	225	-	313
2010.59.	4040.	1.			400 x 400	250 x 400	400 x 230	-	50	50	32	45	12	-/32	200/224	160/200	53	310	310	-	313
2010.59.	4040.	4.			400 x 400	250 x 400	400 x 230	-	40	40	32	45	12	-/32	200/224	160/200	53	310	310	-	313
2010.55.	5025.	1.			500 x 250	325 x 250	-	-	50	50	32	45	15	38/40	200/224	160/200	63	400	-	-	-
2010.59.	5025.	1.			500 x 250	325 x 250	500 x 75	-	50	50	32	45	15	-/40	200/224	160/200	63	400	150	-	403
2010.59.	5025.	4.			500 x 250	325 x 250	500 x 75	-	40	40	32	45	15	-/40	200/224	160/200	63	400	150	-	403
2010.55.	5031.	1.			500 x 315	325 x 315	-	-	50	50	32	45	15	38/40	200/224	160/200	63	400	-	-	-
2010.59.	5031.	1.			500 x 315	325 x 315	500 x 140	-	50	50	32	45	15	-/40	200/224	160/200	63	400	215	-	403
2010.59.	5040.	1.			500 x 400	325 x 400	500 x 225	-	50	50	32	45	15	-/40	200/224	160/200	63	400	300	-	403
2010.59.	5050.	1.			500 x 500	325 x 500	500 x 325	-	50	50	32	45	15	-/40	200/224	160/200	63	400	400	-	403

*板厚组合

**导套固定件的位置和工作表面无关

***带有可拆卸导柱2021.29.

次日供货

订购示例:

导柱模架型号 (外形尺寸 a_1 x b_1 = 400 x 250; c_1 = c_2 = 50)	=	2010. 55.4025. 1.
带有卸料板的规格	=	895.
带有可拆卸导柱2021.29.	=	29
订购编号	=	2010. 55.4025. 1.895.29

订购示例:

导柱模架型号 (外形尺寸 a_1 x b_1 = 400 x 250; c_1 = c_2 = 50)	=	2010. 55.4025. 1.
带有卸料板的规格	=	895
订购编号	=	2010. 55.4025. 1.895

钢板 ISO 6753-1

2900.

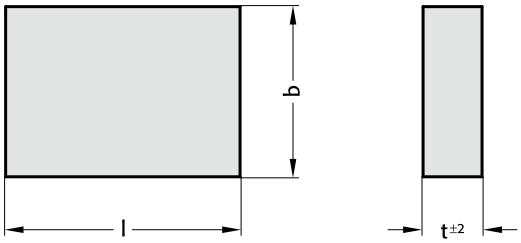

结构:
外部轮廓铣削表面磨光
说明:
l 或 b ≤ 630 = +0,2 / +0,4

l 或 b > 630 = +0,2 / +0,6

大于 500 X 500 mm 的钢板带有吊装螺纹。

2900. 钢板 ISO 6753-1

订购编号	尺寸 l x b x t	订购编号	尺寸 l x b x t	订购编号	尺寸 l x b x t
2900.1608.25	160 x 80 x 25	2900.3120.40	315 x 200 x 40	2900.6340.32	630 x 400 x 32
2900.1608.32	160 x 80 x 32	2900.3120.50	315 x 200 x 50	2900.6340.40	630 x 400 x 40
2900.1610.25	160 x 100 x 25	2900.3125.32	315 x 250 x 32	2900.6340.50	630 x 400 x 50
2900.1610.32	160 x 100 x 32	2900.3125.40	315 x 250 x 40	2900.6340.63	630 x 400 x 63
2900.1612.25	160 x 125 x 25	2900.3125.50	315 x 250 x 50	2900.6350.32	630 x 500 x 32
2900.1612.32	160 x 125 x 32	2900.3131.32	315 x 315 x 32	2900.6350.40	630 x 500 x 40
2900.1616.25	160 x 160 x 25	2900.3131.40	315 x 315 x 40	2900.6350.50	630 x 500 x 50
2900.1616.32	160 x 160 x 32	2900.3131.50	315 x 315 x 50	2900.6350.63	630 x 500 x 63
2900.2010.25	200 x 100 x 25	2900.4020.32	400 x 200 x 32	2900.6363.32	630 x 630 x 32
2900.2010.32	200 x 100 x 32	2900.4020.40	400 x 200 x 40	2900.6363.40	630 x 630 x 40
2900.2010.40	200 x 100 x 40	2900.4020.50	400 x 200 x 50	2900.6363.50	630 x 630 x 50
2900.2012.25	200 x 125 x 25	2900.4025.32	400 x 250 x 32	2900.6363.63	630 x 630 x 63
2900.2012.32	200 x 125 x 32	2900.4025.40	400 x 250 x 40	2900.7140.32	710 x 400 x 32
2900.2012.40	200 x 125 x 40	2900.4025.50	400 x 250 x 50	2900.7140.40	710 x 400 x 40
2900.2016.25	200 x 160 x 25	2900.4031.32	400 x 315 x 32	2900.7140.50	710 x 400 x 50
2900.2016.32	200 x 160 x 32	2900.4031.40	400 x 315 x 40	2900.7140.63	710 x 400 x 63
2900.2016.40	200 x 160 x 40	2900.4031.50	400 x 315 x 50	2900.7150.32	710 x 500 x 32
2900.2020.25	200 x 200 x 25	2900.4040.32	400 x 400 x 32	2900.7150.40	710 x 500 x 40
2900.2020.32	200 x 200 x 32	2900.4040.40	400 x 400 x 40	2900.7150.50	710 x 500 x 50
2900.2020.40	200 x 200 x 40	2900.4040.50	400 x 400 x 50	2900.7150.63	710 x 500 x 63
2900.2512.25	250 x 125 x 25	2900.5025.32	500 x 250 x 32	2900.7163.32	710 x 630 x 32
2900.2512.32	250 x 125 x 32	2900.5025.40	500 x 250 x 40	2900.7163.40	710 x 630 x 40
2900.2512.40	250 x 125 x 40	2900.5025.50	500 x 250 x 50	2900.7163.50	710 x 630 x 50
2900.2516.25	250 x 160 x 25	2900.5031.32	500 x 315 x 32	2900.7163.63	710 x 630 x 63
2900.2516.32	250 x 160 x 32	2900.5031.40	500 x 315 x 40	2900.8040.32	800 x 400 x 32
2900.2516.40	250 x 160 x 40	2900.5031.50	500 x 315 x 50	2900.8040.40	800 x 400 x 40
2900.2520.25	250 x 200 x 25	2900.5040.32	500 x 400 x 32	2900.8040.50	800 x 400 x 50
2900.2520.32	250 x 200 x 32	2900.5040.40	500 x 400 x 40	2900.8040.63	800 x 400 x 63
2900.2520.40	250 x 200 x 40	2900.5040.50	500 x 400 x 50	2900.8050.32	800 x 500 x 32
2900.2525.25	250 x 250 x 25	2900.5050.32	500 x 500 x 32	2900.8050.40	800 x 500 x 40
2900.2525.32	250 x 250 x 32	2900.5050.40	500 x 500 x 40	2900.8050.50	800 x 500 x 50
2900.2525.40	250 x 250 x 40	2900.5050.50	500 x 500 x 50	2900.8050.63	800 x 500 x 63
2900.3116.32	315 x 160 x 32	2900.6331.32	630 x 315 x 32	2900.8063.32	800 x 630 x 32
2900.3116.40	315 x 160 x 40	2900.6331.40	630 x 315 x 40	2900.8063.40	800 x 630 x 40
2900.3116.50	315 x 160 x 50	2900.6331.50	630 x 315 x 50	2900.8063.50	800 x 630 x 50
2900.3120.32	315 x 200 x 32	2900.6331.63	630 x 315 x 63	2900.8063.63	800 x 630 x 63

保留更改的权利

铝板 ~ISO 6753-1

2910. .0

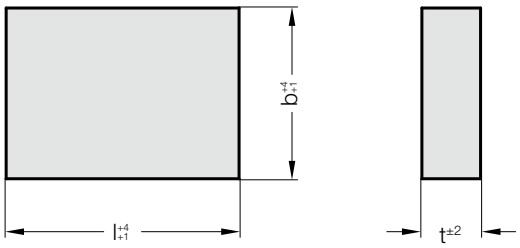

结构:
2910.□□□□.□□.0
外部轮廓锯切 表面磨光。

说明:
大于 500 × 500 mm 的钢板带有吊装螺纹。

2910. .2

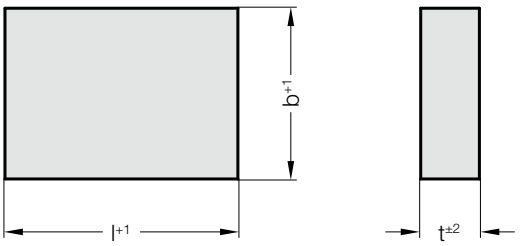

结构:
2910.□□□□.□□.2
两个经过铣削的角条 表面磨光。

说明:
大于 500 × 500 mm 的钢板带有吊装螺纹。

2910. 铝板 ~ISO 6753-1

订购编号	尺寸 l x b x t	订购编号	尺寸 l x b x t	订购编号	尺寸 l x b x t
2910.1608.25.□	160 x 80 x 25	2910.3120.40.□	315 x 200 x 40	2910.6340.32.□	630 x 400 x 32
2910.1608.32.□	160 x 80 x 32	2910.3120.50.□	315 x 200 x 50	2910.6340.40.□	630 x 400 x 40
2910.1610.25.□	160 x 100 x 25	2910.3125.32.□	315 x 250 x 32	2910.6340.50.□	630 x 400 x 50
2910.1610.32.□	160 x 100 x 32	2910.3125.40.□	315 x 250 x 40	2910.6340.63.□	630 x 400 x 63
2910.1612.25.□	160 x 125 x 25	2910.3125.50.□	315 x 250 x 50	2910.6350.32.□	630 x 500 x 32
2910.1612.32.□	160 x 125 x 32	2910.3131.32.□	315 x 315 x 32	2910.6350.40.□	630 x 500 x 40
2910.1616.25.□	160 x 160 x 25	2910.3131.40.□	315 x 315 x 40	2910.6350.50.□	630 x 500 x 50
2910.1616.32.□	160 x 160 x 32	2910.3131.50.□	315 x 315 x 50	2910.6350.63.□	630 x 500 x 63
2910.2010.25.□	200 x 100 x 25	2910.4020.32.□	400 x 200 x 32	2910.6363.32.□	630 x 630 x 32
2910.2010.32.□	200 x 100 x 32	2910.4020.40.□	400 x 200 x 40	2910.6363.40.□	630 x 630 x 40
2910.2010.40.□	200 x 100 x 40	2910.4020.50.□	400 x 200 x 50	2910.6363.50.□	630 x 630 x 50
2910.2012.25.□	200 x 125 x 25	2910.4025.32.□	400 x 250 x 32	2910.6363.63.□	630 x 630 x 63
2910.2012.32.□	200 x 125 x 32	2910.4025.40.□	400 x 250 x 40	2910.7140.32.□	710 x 400 x 32
2910.2012.40.□	200 x 125 x 40	2910.4025.50.□	400 x 250 x 50	2910.7140.40.□	710 x 400 x 40
2910.2016.25.□	200 x 160 x 25	2910.4031.32.□	400 x 315 x 32	2910.7140.50.□	710 x 400 x 50
2910.2016.32.□	200 x 160 x 32	2910.4031.40.□	400 x 315 x 40	2910.7140.63.□	710 x 400 x 63
2910.2016.40.□	200 x 160 x 40	2910.4031.50.□	400 x 315 x 50	2910.7150.32.□	710 x 500 x 32
2910.2020.25.□	200 x 200 x 25	2910.4040.32.□	400 x 400 x 32	2910.7150.40.□	710 x 500 x 40
2910.2020.32.□	200 x 200 x 32	2910.4040.40.□	400 x 400 x 40	2910.7150.50.□	710 x 500 x 50
2910.2020.40.□	200 x 200 x 40	2910.4040.50.□	400 x 400 x 50	2910.7150.63.□	710 x 500 x 63
2910.2512.25.□	250 x 125 x 25	2910.5025.32.□	500 x 250 x 32	2910.7163.32.□	710 x 630 x 32
2910.2512.32.□	250 x 125 x 32	2910.5025.40.□	500 x 250 x 40	2910.7163.40.□	710 x 630 x 40
2910.2512.40.□	250 x 125 x 40	2910.5025.50.□	500 x 250 x 50	2910.7163.50.□	710 x 630 x 50
2910.2516.25.□	250 x 160 x 25	2910.5031.32.□	500 x 315 x 32	2910.7163.63.□	710 x 630 x 63
2910.2516.32.□	250 x 160 x 32	2910.5031.40.□	500 x 315 x 40	2910.8040.32.□	800 x 400 x 32
2910.2516.40.□	250 x 160 x 40	2910.5031.50.□	500 x 315 x 50	2910.8040.40.□	800 x 400 x 40
2910.2520.25.□	250 x 200 x 25	2910.5040.32.□	500 x 400 x 32	2910.8040.50.□	800 x 400 x 50
2910.2520.32.□	250 x 200 x 32	2910.5040.40.□	500 x 400 x 40	2910.8040.63.□	800 x 400 x 63
2910.2520.40.□	250 x 200 x 40	2910.5040.50.□	500 x 400 x 50	2910.8050.32.□	800 x 500 x 32
2910.2525.25.□	250 x 250 x 25	2910.5050.32.□	500 x 500 x 32	2910.8050.40.□	800 x 500 x 40
2910.2525.32.□	250 x 250 x 32	2910.5050.40.□	500 x 500 x 40	2910.8050.50.□	800 x 500 x 50
2910.2525.40.□	250 x 250 x 40	2910.5050.50.□	500 x 500 x 50	2910.8050.63.□	800 x 500 x 63
2910.3116.32.□	315 x 160 x 32	2910.6331.32.□	630 x 315 x 32	2910.8063.32.□	800 x 630 x 32
2910.3116.40.□	315 x 160 x 40	2910.6331.40.□	630 x 315 x 40	2910.8063.40.□	800 x 630 x 40
2910.3116.50.□	315 x 160 x 50	2910.6331.50.□	630 x 315 x 50	2910.8063.50.□	800 x 630 x 50
2910.3120.32.□	315 x 200 x 32	2910.6331.63.□	630 x 315 x 63	2910.8063.63.□	800 x 630 x 63

订购示例:

铝板 ~ISO 6753-1		=	2910.
长度 L	400 mm	=	40
宽 B	400 mm	=	40.
厚度 T	40 mm	=	40.
规格 FORM	锯切	=	0
订购编号		=	2910. 40 40. 40. 0

导柱模架 – 小型压力机

2011.45.
2011.49.

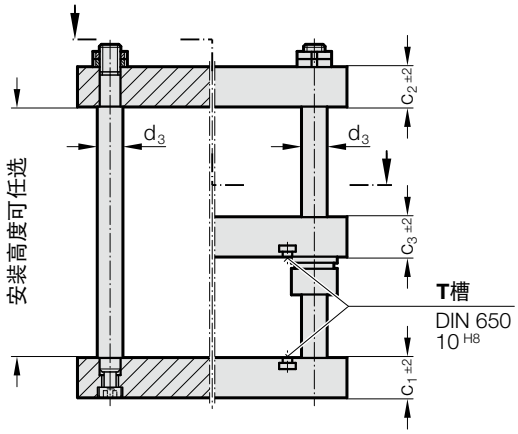

2011.49.

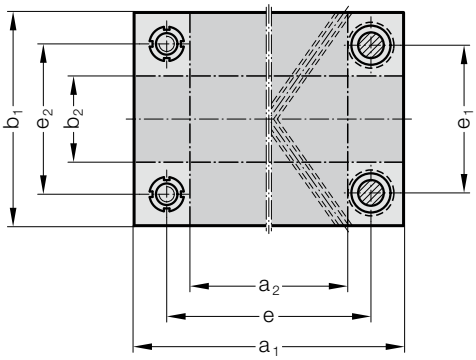

2011.45.

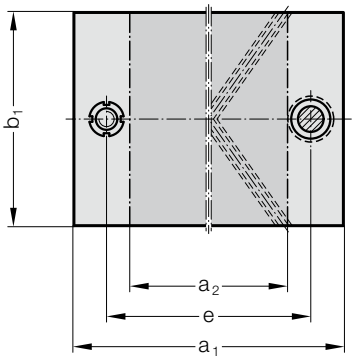

2011.4x.　导柱模架 – 小型压力机

订购编号	工作面 a_1 x b_2	工作面 a_2 x b_1	允许压力 kN	a_1	b_1	c_1	c_2	c_3	d_3	e	e_1	e_2
2011.4□.2020.□□□.□□□.□	84 x 200	200 x 62	20	200	200	32	32	32	25	132	132	129
2011.4□.2520.□□□.□□□.□	134 x 200	250 x 62	20	250	200	32	32	32	25	182	132	129
2011.4□.2525.□□□.□□□.□	118 x 250	250 x 97	40	250	250	40	40	40	32	174	174	171
2011.4□.3125.□□□.□□□.□	185 x 250	315 x 97	40	315	250	40	40	40	32	239	174	171
2011.4□.3131.□□□.□□□.□	183 x 315	315 x 162	40	315	315	40	40	40	32	239	239	236
2011.4□.4031.□□□.□□□.□	268 x 315	400 x 162	80	400	315	50	50	50	32	324	239	236
2011.4□.4040.□□□.□□□.□	268 x 400	400 x 247	80	400	400	50	50	50	32	324	324	321

订单编号的原则:

2 0 1 1 . 4 □ . 4 0 3 1 . □□□ . □□□ . 1

- T形槽: .0 = 无; .1 = 在上部和夹层板
- 安装高度 h
- 结构: 000. = 不带导板; 001. = 不带导板 - 拉杆未淬火; 831. = 带滑动导轨的导板; 862. = 带球导向的导板
- 外部尺寸（a_1 x b_1）: 40: a_1 = 400 mm; 31: b_1 = 315 mm
- 导向柱数目: 5. = 两个导向柱; 9. = 四个导向柱
- 钢板
- 小型压力机 – ISO尺寸

连接液压缸和模具连接紧固部件请见后面第二页

保留更改的权利

导柱模架 – 小型压力机 手动传动

201.145.
201.149.

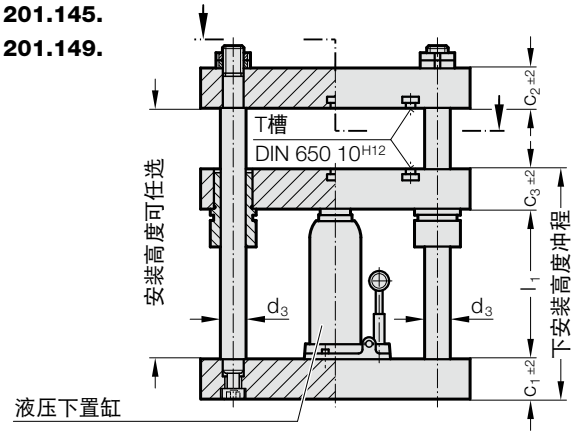

201.145.

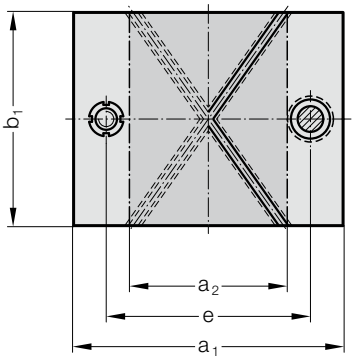

201.149.

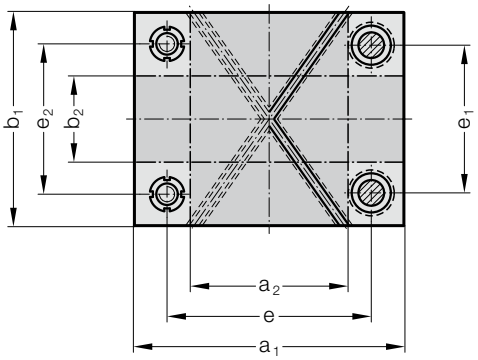

201.14x. 导柱模架 – 小型压力机 手动传动

订购编号	工作面 a_1 x b_2	工作面 a_2 x b_1	允许压力 kN	a_1	b_1	c_1	c_2	c_3	d_3	e	e_1	e_2	l_1	冲程$_{max.}$
201.14□.2020.□□□.□□□.□	84 x 200	200 x 62	20	200	200	32	32	32	25	132	132	129	200	130
201.14□.2520.□□□.□□□.□	134 x 200	250 x 62	20	250	200	32	32	32	25	182	132	129	200	130
201.14□.2525.□□□.□□□.□	118 x 250	250 x 97	40	250	250	40	40	40	32	174	174	171	200	130
201.14□.3125.□□□.□□□.□	183 x 250	315 x 97	40	315	250	40	40	40	32	239	174	171	200	130
201.14□.3131.□□□.□□□.□	283 x 315	315 x 162	40	315	315	40	40	40	32	239	239	236	200	130
201.14□.4031.□□□.□□□.□	268 x 315	400 x 162	80	400	315	50	50	50	32	324	239	236	245	160
201.14□.4040.□□□.□□□.□	268 x 400	400 x 247	80	400	400	50	50	50	32	324	324	321	245	160

订单编号的原则:

2 0 1 . 1 4 □ . 4 0 3 1 . □□□ . □□□ . 1

- T形槽: .0 = 无 / .1 = 在上部和夹层板
- 安装高度 h
- 结构: 831. = 带滑动导轨的导板; 862. = 带球导向的导板
- 外部尺寸（a_1 x b_1）: 40: a_1 = 400 mm; 31: b_1 = 315 mm
- 导向柱数目: 5. = 两个导向柱; 9. = 四个导向柱
- 钢板
- 小型压力机 – ISO尺寸

结构: 带肩导套， 液压下置缸

导柱模架-小型压力机配件:
插口架
连接轴颈

212.16.1.

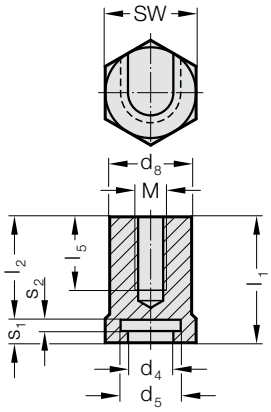

212.16.1 插口架

订购编号	d_4	d_5	d_8	SW*	l_1	l_3	l_5*	M*	s_1	s_2
212.16.1.026	26	33	45	50	70	40			12.6	7
212.16.1.033	33	49	60	65	86	50			18.6	10

* 根据客户需要

212.11.

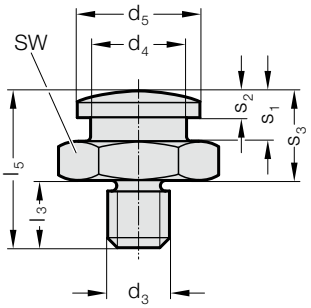

212.11. 螺纹连接轴端

订购编号	d_3	d_4	d_5	l_3	l_5	s_1	s_2	s_3	SW*
212.11.016	M16x1.5	25	32	18	41	13	6.5	23	36
212.11.020	M20x1.5	32	48	23	64	19	9.5	41	50
212.11.024	M24x1.5	32	48	23	64	19	9.5	41	50
212.11.030	M30x2	32	48	23	66	19	9.5	43	60

212.15.

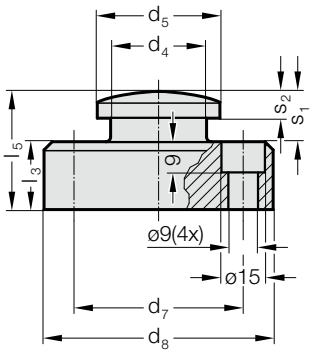

212.15. 法兰连接轴端

订购编号	d_4	d_5	d_8	d_7	l_3	l_5
212.15.063	25	32	63	46	18	31
212.15.080	32	48	80	63	18	37
212.15.097	32	48	97	80	23	42
212.15.122	32	48	122	105	23	42

保留更改的权利

可根据客户要求定制特殊钢柱框架

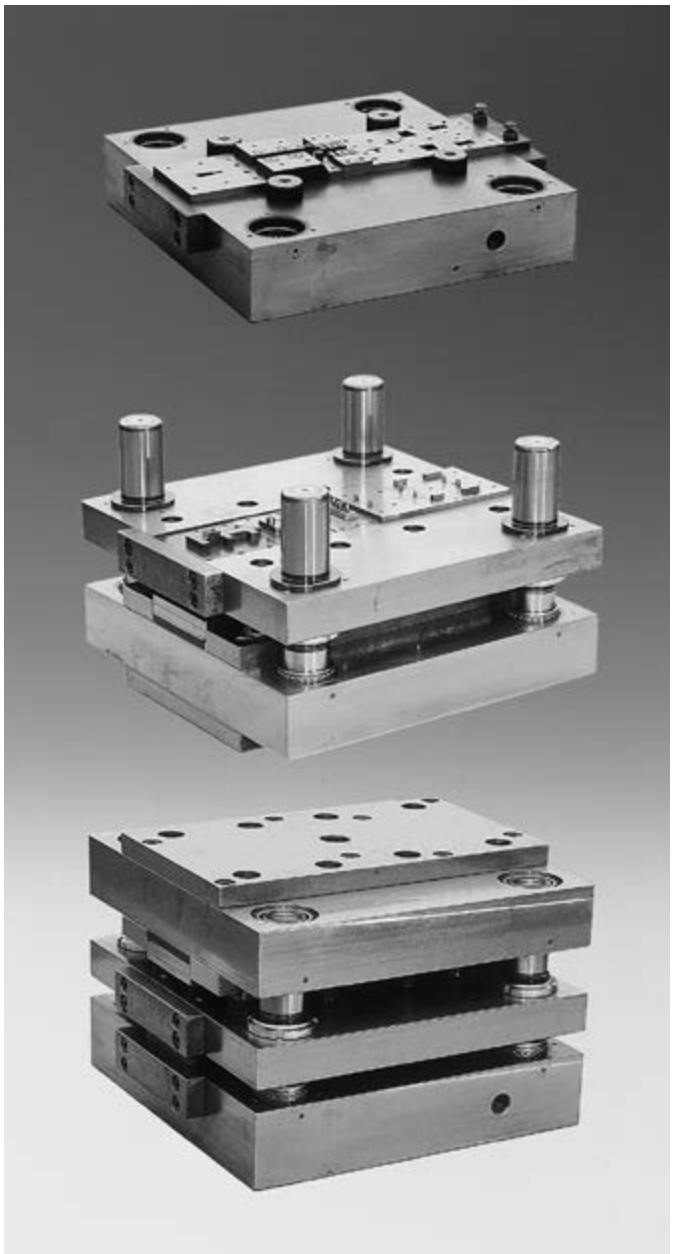

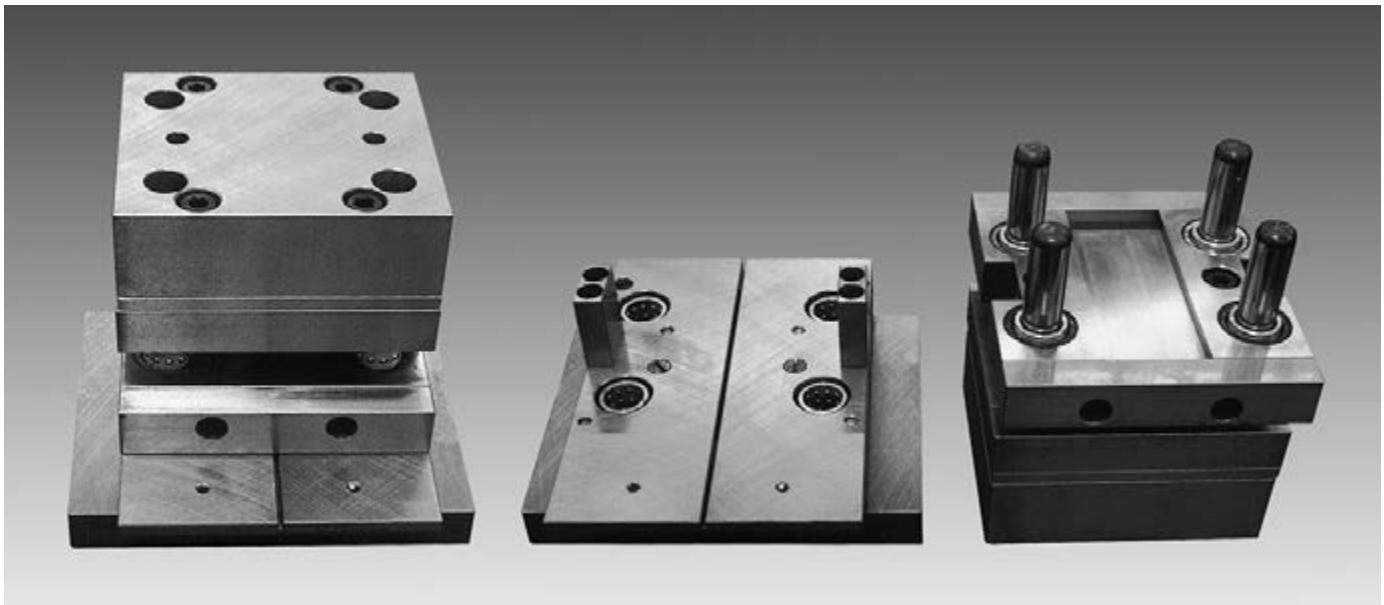

可根据客户要求定制特殊钢柱框架

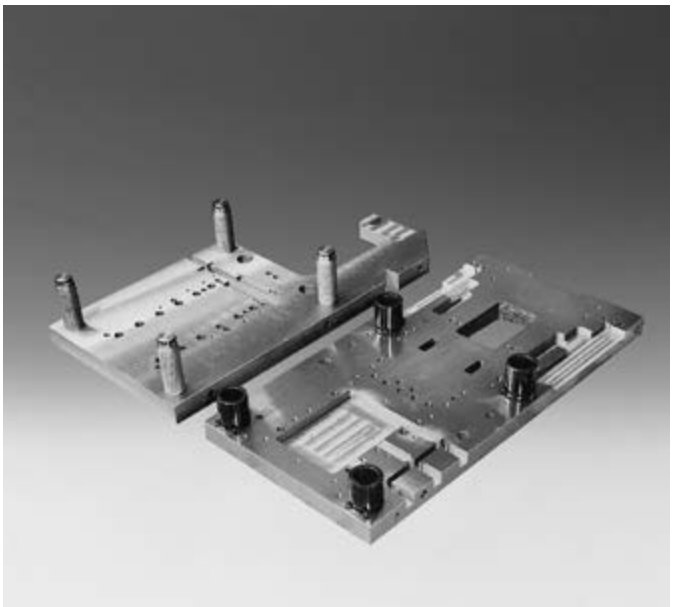

保留更改的权利

可根据客户要求定制特殊钢柱框架

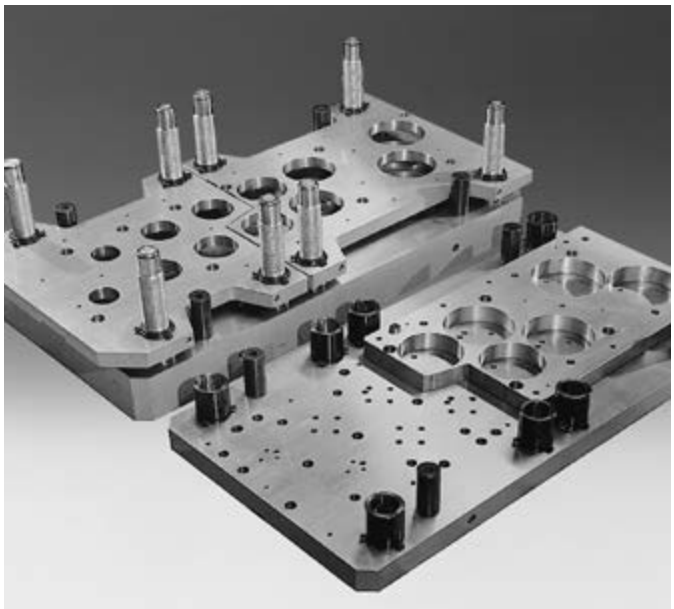

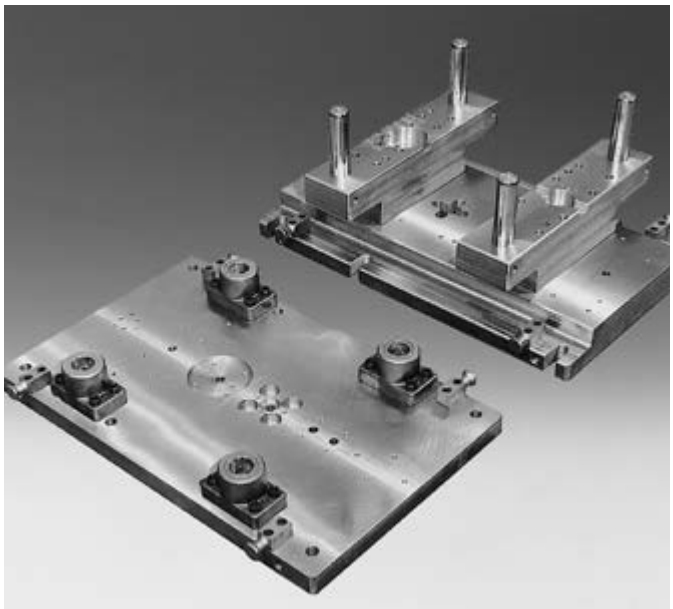

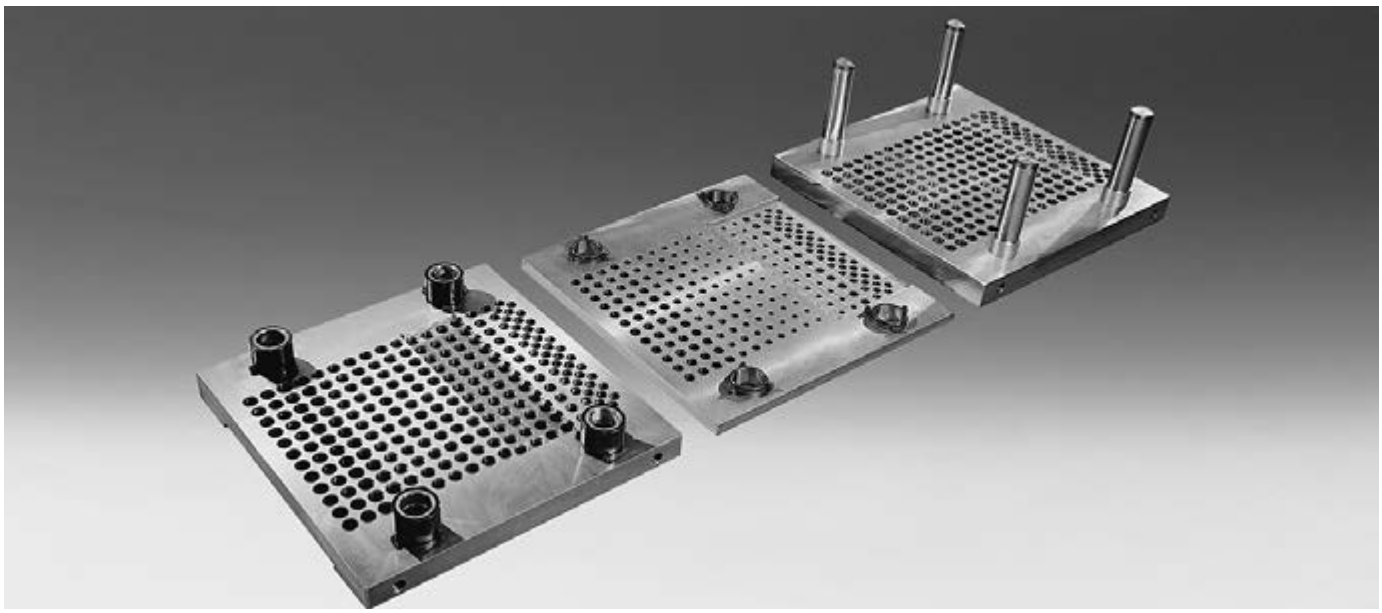

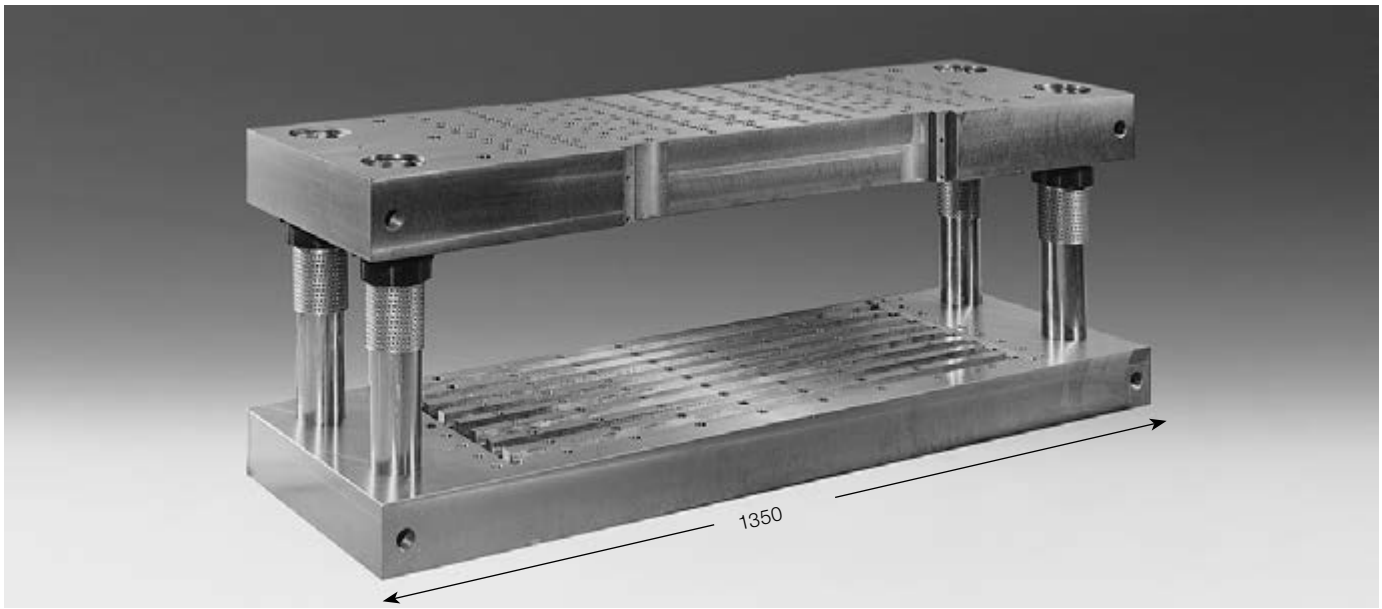

可根据客户要求定制特殊钢柱框架

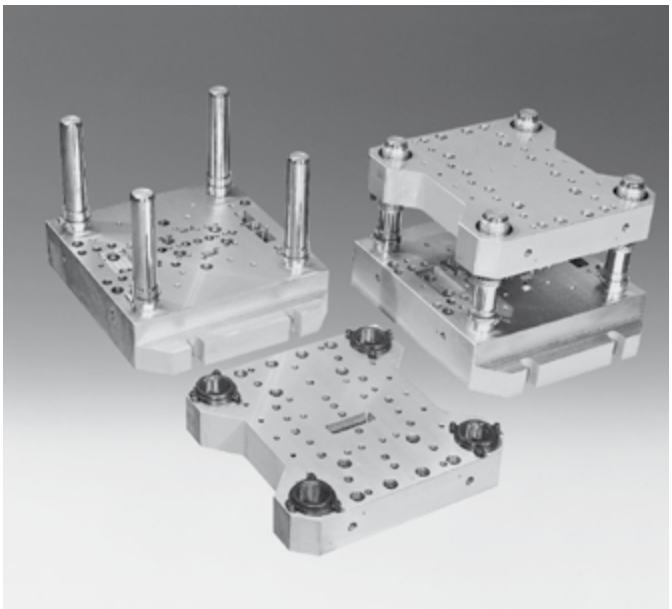

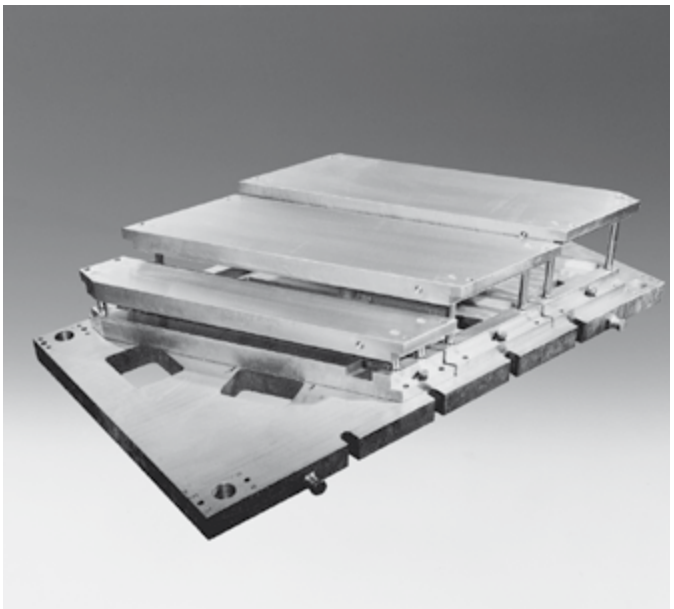

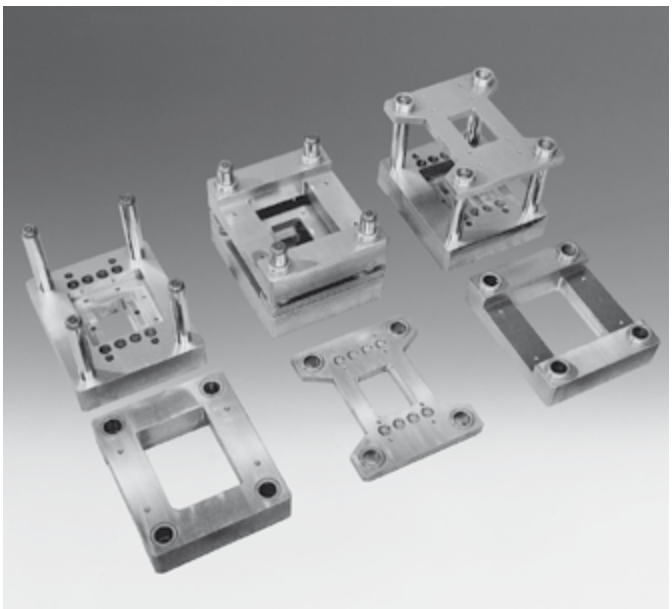

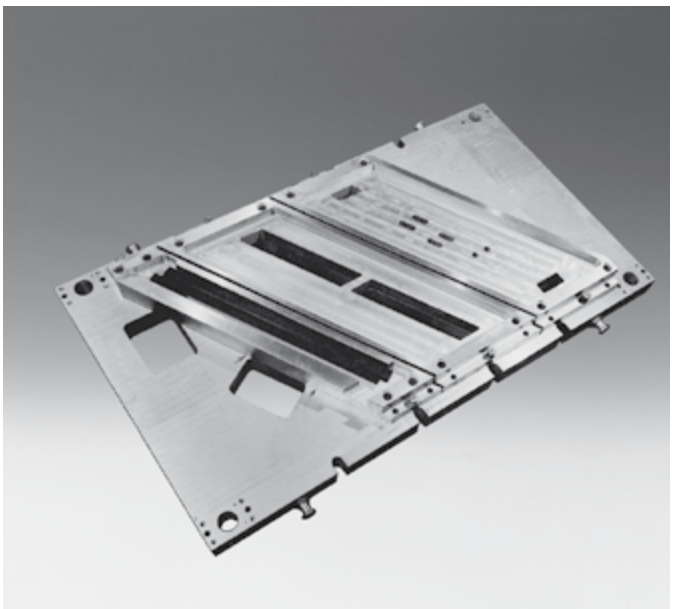

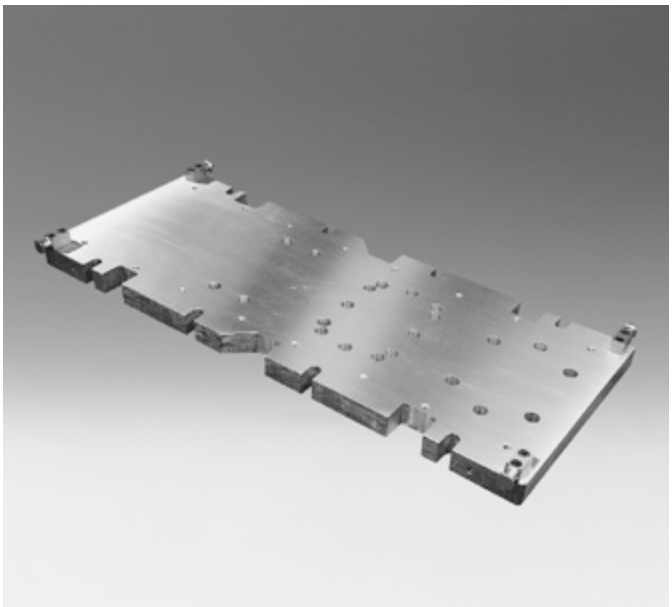

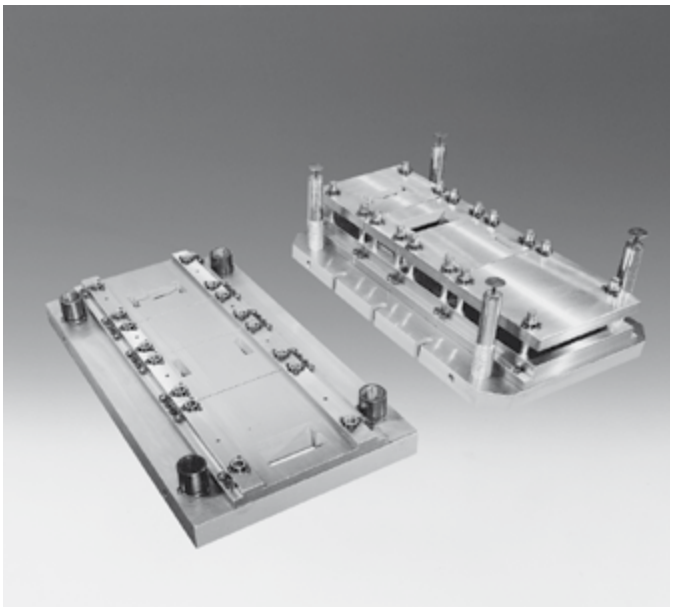

保留更改的权利

级进模模架单元

级进模模架单元 –
描述

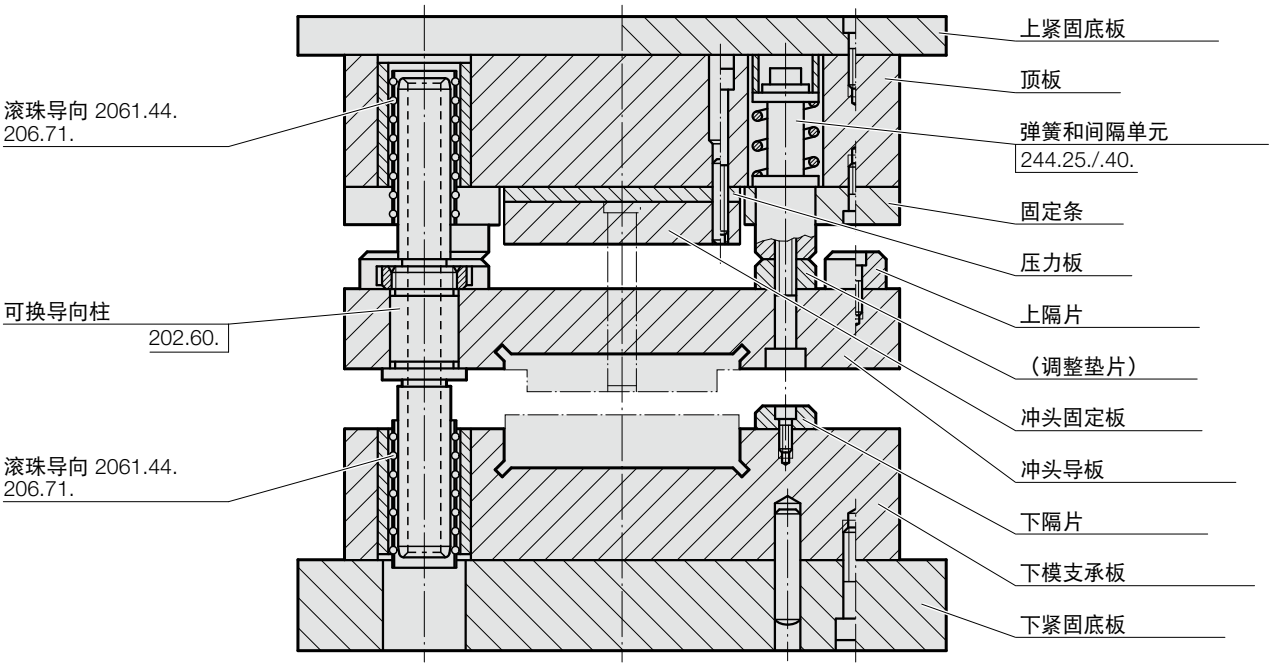

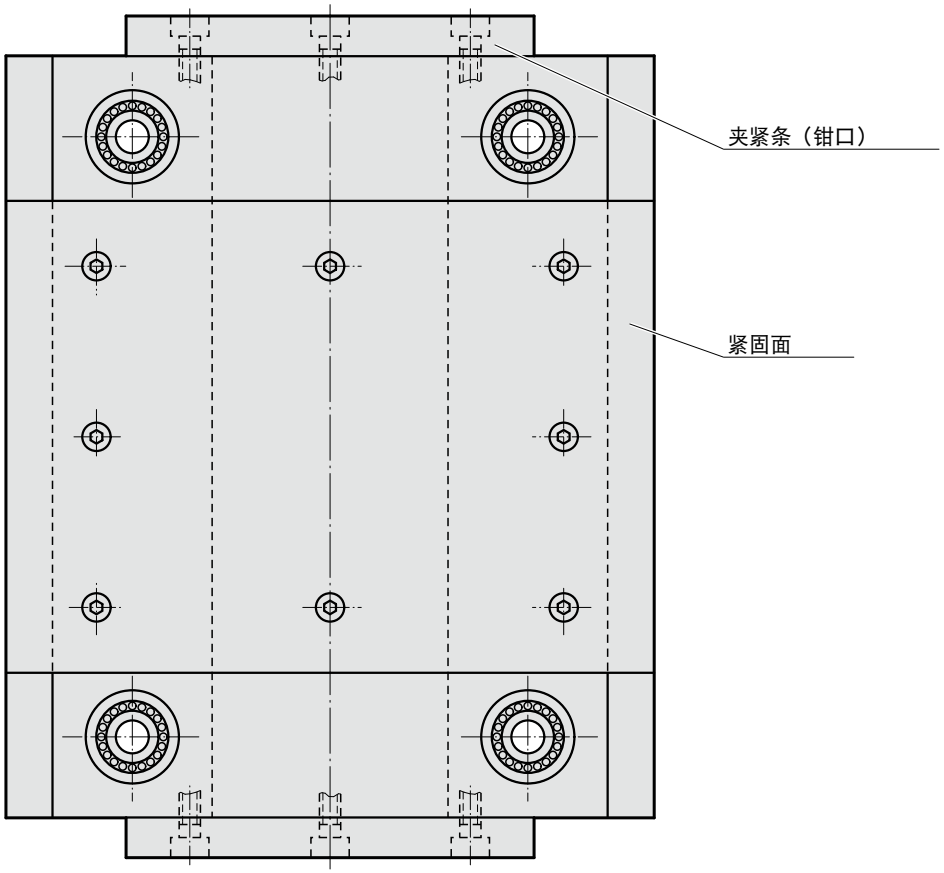

保留更改的权利

级进模模架单元 –
描述

带有中凸缘固定的更换用导向柱

模具的精确性从模具导向开始。因此，在设计新的模具模架单元时，我们尤其考虑到了模具导向的稳定性和负荷承受能力。通过采用带有中凸缘固定的更换用导向柱，各个导向柱的负荷能力比原来加大了八倍。
众所周知，球导向或滚轮导向对侧向力的承受能力不如滑动导轨，所以不能在任何场合中都使用。 但是，快速运行的冲压机却要求采用球导向的模具导向。

应用结果

以这些知识为基础，为了提高稳定性、精确度和冲程速度，我们开发出了新的模具构造形式，将导向柱居中固定在冲头导板中。

冲程速度

模具的上部装备有实心导向柱，其优点是冲程次数大，可高于每分钟500次，并产生更大的惯性力。
为了降低惯性力，对固定在冲头导板中的导向柱采用了空心柱。

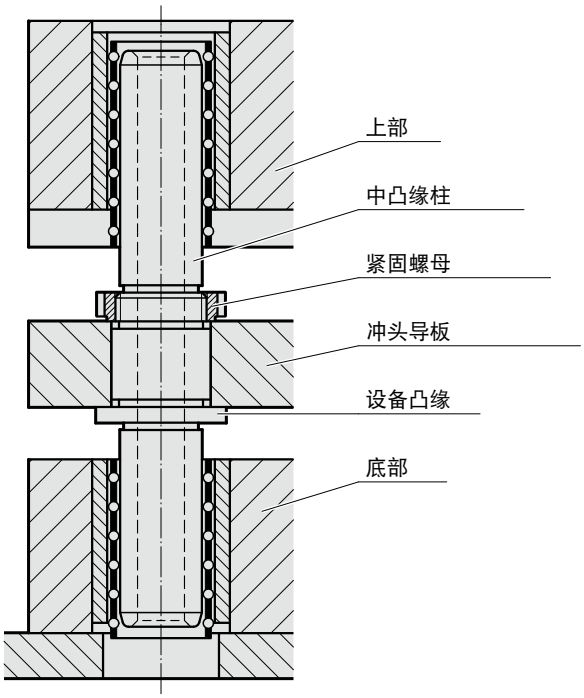

冲头导板的缓冲和间隔

冲头导板采用装备有预张缓冲和间隔单元的紧凑结构。
有1至4结构的单元的优点是：

- 由于弹簧缓冲作用和间隔作用均由同一个单元完成，因此可节省结构空间。
- 在重磨冲头时，不需要拆除冲头导板，因此更换和调节工作简便。
  重磨冲头 = 重磨调整垫片
- 对于规格 1 和 2，只需取下紧固底板即可完整更换弹簧和定距单元。

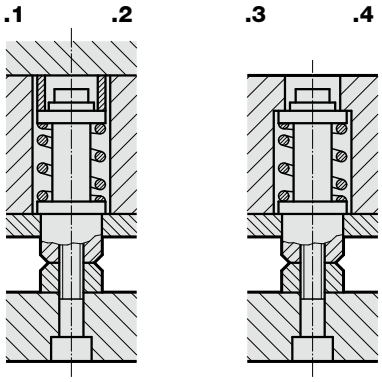

凹模和冲头导板

在最终状态，凹模和冲头导板必须在以微米计的范围内彼此对齐协调。
我们在此指出，根据我们的经验，开口彼此之间的定位精度要在最后一个工序即在冲头将冲料冲下之后才可以实现。
因此，如果开孔是由客户自己完成，我们在供货时提供的模具上部结构带有只经过预磨削的开口。

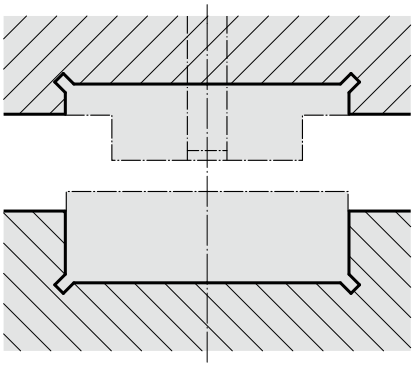

201.50.

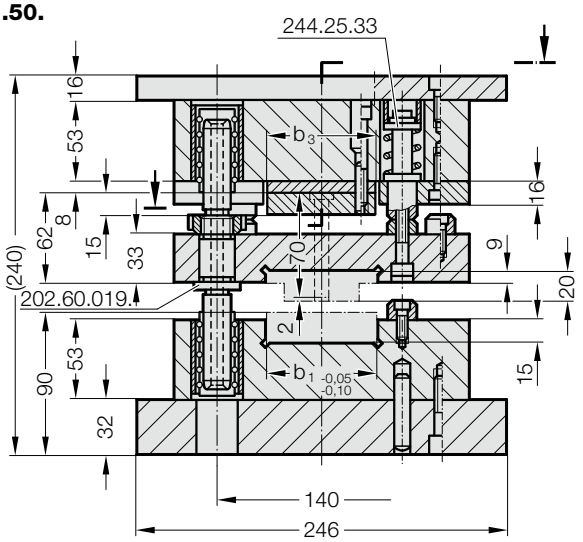

* 在大小**201.50.2520**和**3020**采用导向柱**202.60.025**

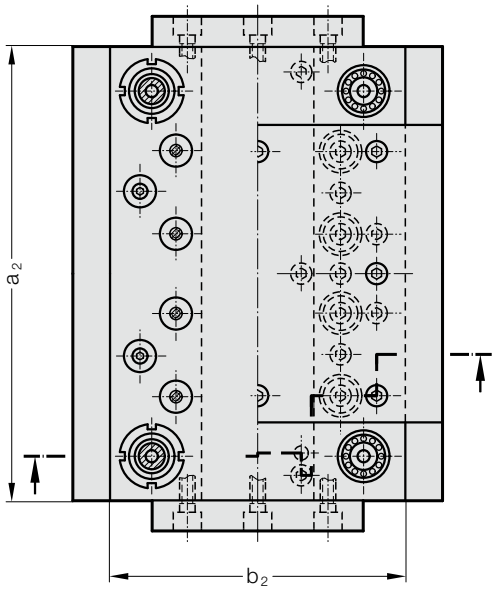

结构
上部中的夹紧方式

201.50.
□□□□.□□□.□□.**1**
带凸缘的紧固底板

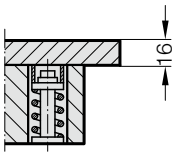

201.50.
□□□□.□□□.□□.**2**
带螺纹的紧固底板

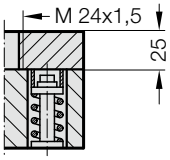

201.50.
□□□□.□□□.□□.**3**
用模柄螺纹孔在顶板中

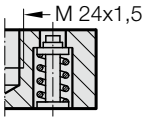

201.50.
□□□□.□□□.□□.**4**
用顶板中的张紧袋

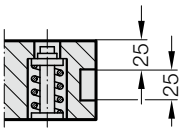

导向方式

滚珠导向

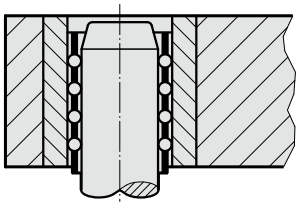

磨削宽度b_1由客户指定！

根据需要，我们可以提供每一模具结构的**2D-CAD**数据
设计人员可以从该主文件复制拷贝.

必要时，可以通过改变紧固底板的厚度来降低带材入口和工具安装高度，最多可以降低 3 mm。

201.50.xx20. 多层模架

订购号 型号	尺寸	b_1	弹簧 型号	弹簧 规格	外部尺寸 a_2 x b_2	b_1 最大	弹簧和定距单元件。	b_3	最大工作弹簧行程 241… 14	15	16	弹簧预张加变形量	弹簧预张力 每一弹簧单元 N 241.□□.25.032 14	15	16	17	弹簧常数R单位 N/mm 241.□□.25.032 14	15	16	17
201.50.	1320.	□□□.	□□.	□	126 x 196	40	4	40	6,0	6,0	5,0	3	241	354	891	–	80,3	118,1	297	–
201.50.	1620.	□□□.	□□.	□	156 x 196	50	4	50	6,0	6,0	5,0	3	241	354	891	–	80,3	118,1	297	–
201.50.	2020.	□□□.	□□.	□	196 x 196	60	6	60	6,0	6,0	5,0	3	241	354	891	–	80,3	118,1	297	–
201.50.	2520.	□□□.	□□.	□	246 x 196	75	8	75	6,0	6,0	5,0	3	241	354	891	–	80,3	118,1	297	–
201.50.	3020.	□□□.	□□.	□	296 x 196	75	8	75	6,0	6,0	5,0	3	241	354	891	–	80,3	118,1	297	–

订购示例:

多层模架	= 201.50.	
a_2×b_2 = 296 × 196	= 3020.	
b_1 = 75 mm	= 075.	
弹簧型号 241.15.	= 15.	
带凸沿的紧固底板	= 1	我们还可根据您的需求提供特殊尺寸和特殊规格的连续模工具上部结构
订购号	= 201.50.3020.075.15.1	201.50.!

保留更改的权利

多层模架

结构
上部中的夹紧方式

201.50.
□□□□.□□□.□□.**1**
带凸缘的紧固底板

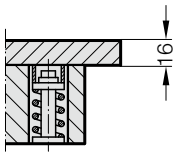

201.50.
□□□□.□□□.□□.**2**
带螺纹的紧固底板

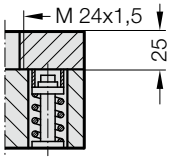

201.50.
□□□□.□□□.□□.**3**
用模柄螺纹孔在顶板中

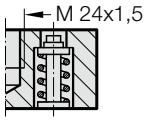

201.50.
□□□□.□□□.□□.**4**
用顶板中的张紧袋

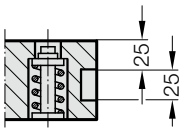

201.50.

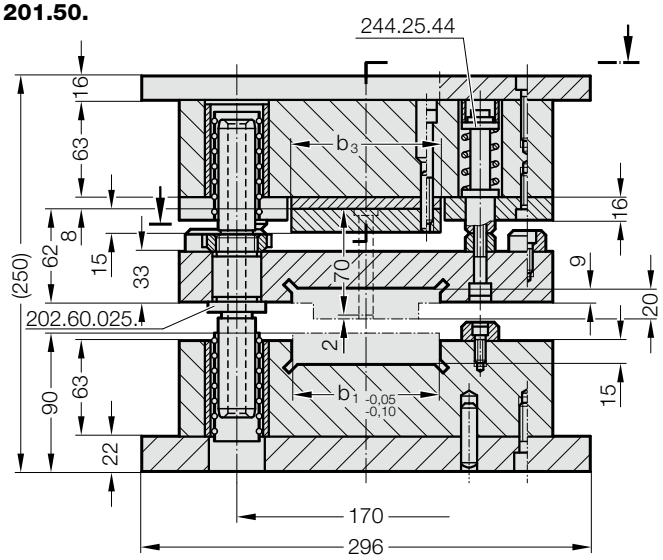

导向方式

滚珠导向

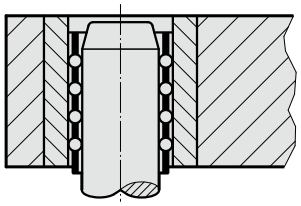

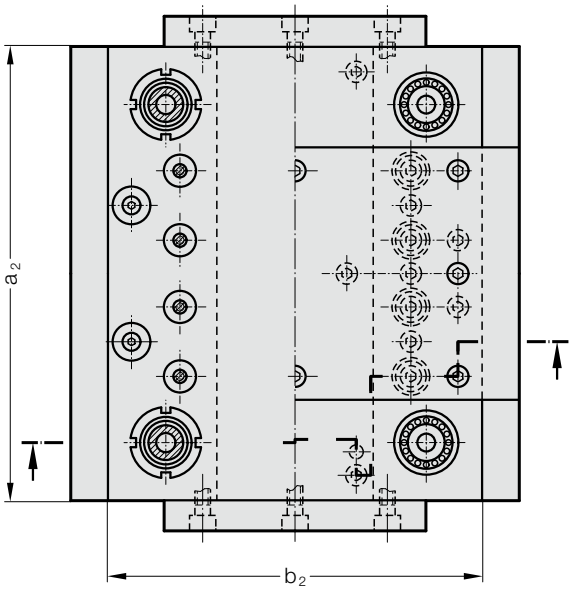

磨削宽度b_1由客户指定！

根据需要，我们可以提供每一模具结构的**2D-CAD**数据
设计人员可以从该主文件复制拷贝.

必要时，可以通过更改紧固底板的厚度将带材入口和模具安装高度降低，最多可以降低16 mm。

201.50.xx25. 多层模架

订购号 型号	尺寸	b_1	弹簧 型号	弹簧 规格	外部尺寸 $a_2 \times b_2$	b_1 最大	弹簧和定距单元件。	b_3	最大工作弹簧行程 241… 14	15	16	17	弹簧预张加变形量	弹簧预张力 每一弹簧单元 N 241.□□.25.045 14	15	16	17	弹簧常数R单位 N/mm 25.045 14	15	16	17
201.50.	1625.	□□□.	□□.	□	156 × 246	60	4	60	8,0	8,0	7,8	5,4	4	212	323	748	977	53	80,8	187	244,2
201.50.	2025.	□□□.	□□.	□	196 × 246	75	6	75	8,0	8,0	7,8	5,4	4	212	323	748	977	53	80,8	187	244,2
201.50.	2525.	□□□.	□□.	□	246 × 246	90	8	90	8,0	8,0	7,8	5,4	4	212	323	748	977	53	80,8	187	244,2
201.50.	3025.	□□□.	□□.	□	296 × 246	100	8	100	8,0	8,0	7,8	5,4	4	212	323	748	977	53	80,8	187	244,2
201.50.	3525.	□□□.	□□.	□	346 × 246	100	10	100	8,0	8,0	7,8	5,4	4	212	323	748	977	53	80,8	187	244,2

订购示例:

多层模架	= 201.50.	
$a_2 \times b_2$ = 296 × 246	= 3025.	
b_1 = 100 mm	= 100.	
弹簧型号 241.15.	= 15.	
带凸沿的紧固底板	= 1	我们还可根据您的需求提供特殊尺寸和特殊规格的连续模工具上部结构
订购号	= 201.50. 3025. 100. 15. 1	201.50.!

多层模架

201.50.

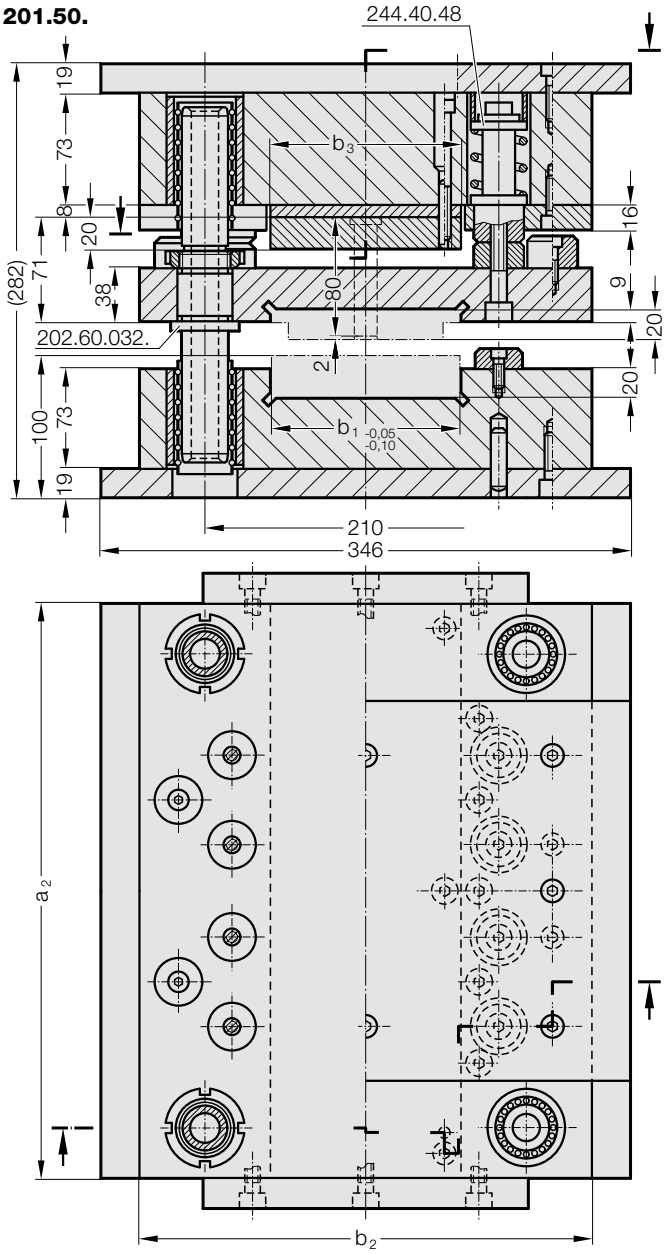

结构
上部中的夹紧方式

201.50.
□□□□.□□□.□□.**1**
带凸缘的紧固底板

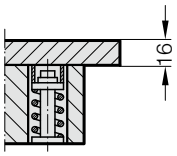

201.50.
□□□□.□□□.□□.**2**
带螺纹的紧固底板

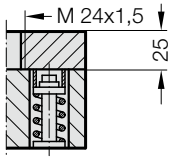

201.50.
□□□□.□□□.□□.**3**
用模柄螺纹孔在顶板中

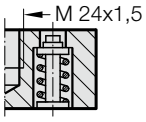

201.50.
□□□□.□□□.□□.**4**
用顶板中的张紧袋

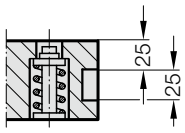

导向方式

滚珠导向

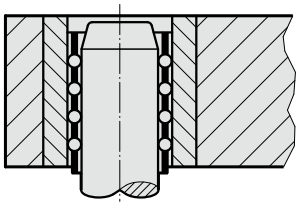

磨削宽度b_1由客户指定！

根据需要，我们可以提供每一模具结构的**2D-CAD**数据
设计人员可以从该主文件复制拷贝.

必要时，可以通过更改紧固底板的厚度将带材入口和模具安装高度降低，最多可以降低16 mm。

201.50.xx30. 多层模架

订购号 型号	尺寸	b_1	弹簧 型号	弹簧 规格	外部尺寸 $a_2 \times b_2$	b_1	弹簧和定距单元件。	b_3	最大工作弹簧行程 241… 14	15	16	17	弹簧预张加变形量	弹簧预张力 每一弹簧单元 N 241.□□.25.045 14	15	16	17	弹簧常数R单位 N/mm 241.□□.25.045 14	15	16	17
201.50.	2030.	□□□.	□□.	□	196 × 296	75	4	75	7,0	7,0	5,0	4,2	8	736	1432	2800	5027	92	179	350	628,4
201.50.	2530.	□□□.	□□.	□	246 × 296	100	6	100	7,0	7,0	5,0	4,2	8	736	1432	2800	5027	92	179	350	628,4
201.50.	3030.	□□□.	□□.	□	296 × 296	100	8	100	7,0	7,0	5,0	4,2	8	736	1432	2800	5027	92	179	350	628,4
201.50.	3530.	□□□.	□□.	□	346 × 296	125	8	125	7,0	7,0	5,0	4,2	8	736	1432	2800	5027	92	179	350	628,4
201.50.	4030.	□□□.	□□.	□	396 × 296	125	8	125	7,0	7,0	5,0	4,2	8	736	1432	2800	5027	92	179	350	628,4

订购示例:

多层模架	= 201.50.	
$a_2 \times b_2$ = 296 × 196	= 3020.	
b_1 = 75 mm	= 075.	
弹簧型号 241.15.	= 15.	
带凸沿的紧固底板	= 1	我们还可根据您的需求提供特殊尺寸和特殊规格的连续模工具上部结构
订购号	= 201.50. 3020. 075. 15. 1	201.50.!

保留更改的权利

快速更换型模架 和 附件

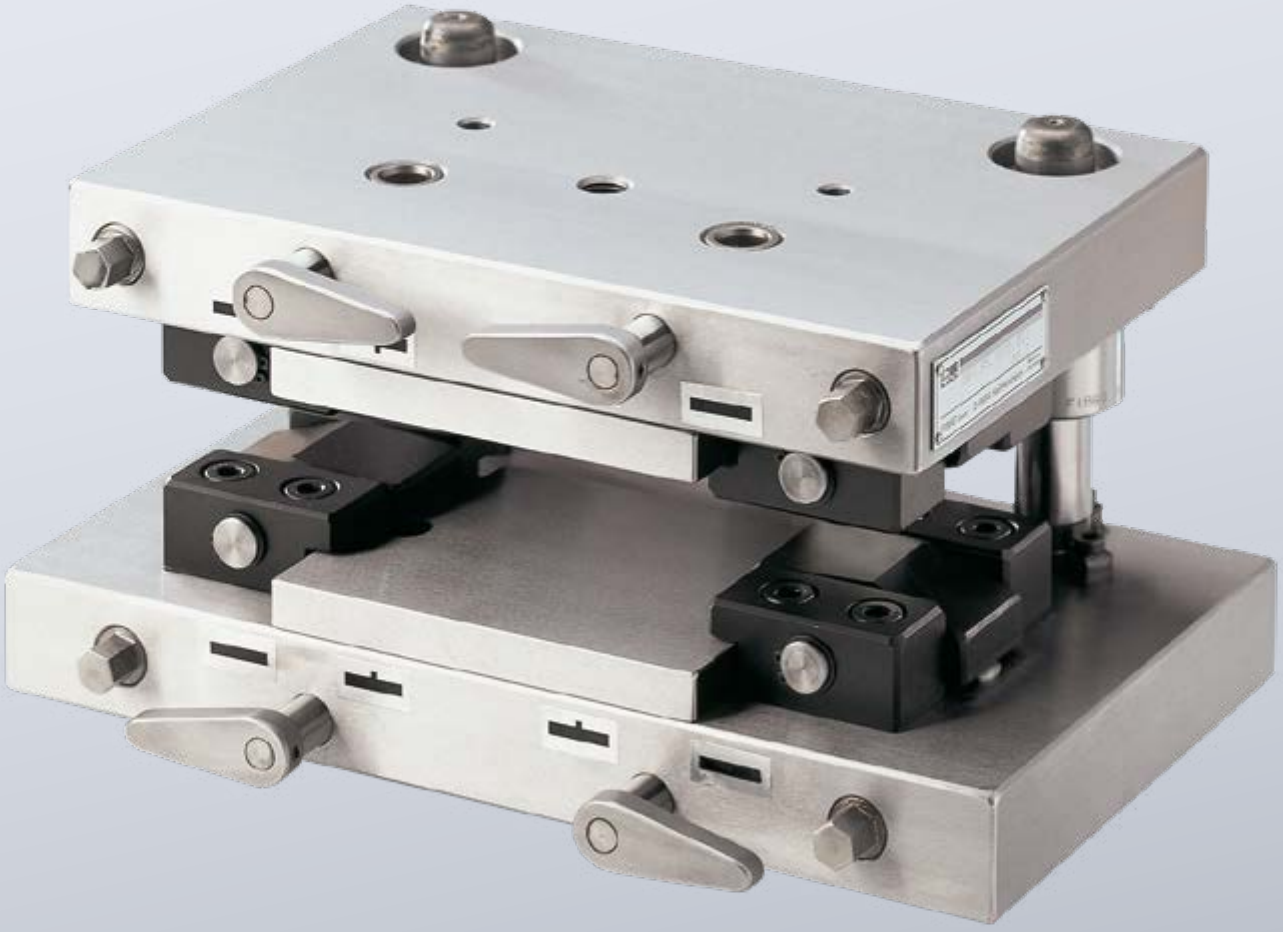

快速更换模架

系统说明

带有机械快速定位装置和快速夹紧装置的工具更换系统可满足这一需求

- 降低工具成本
- 降低装调成本
- 符合市场需求的小批量生产能力。

模具快速更换系统以一个底架和无需单独的模具导向的插入模具为基础，而不是采用许多完整的单一模具，底架作为母架停留在压力机中。
插入模具固定在安装板上，可以插入到更换架中直到止动位置。翻转四个前杆可以将定位销插入到安装板的安装孔中。然后用套筒扳手转动四个前面的六角螺钉，通过螺纹传动推动斜面，后者自行制动地操纵夹头。

模具结构

模具嵌件可以设计为

- 连续模
- 复合模
- 拉拔模
- 弯曲冲模
- 组合工具等。

调节辅助工具

为了节约成本，插入模具通常没有自身的模具导向。为了将模具上部分和下部分彼此调准，可以配备锥体定心单元。
提供有对齐压力机和调试压力机 201.98.，作为快速更换模架外部插入工具的安装和调试辅助工具。

保留更改的权利

快速更换模架

功能结构

调整

- 插入
- 定位
- 张紧

可在一分钟之内完成。

插入

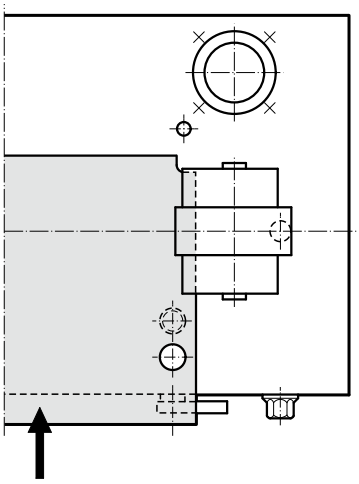

定位

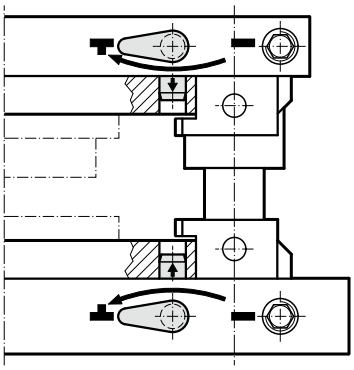

张紧

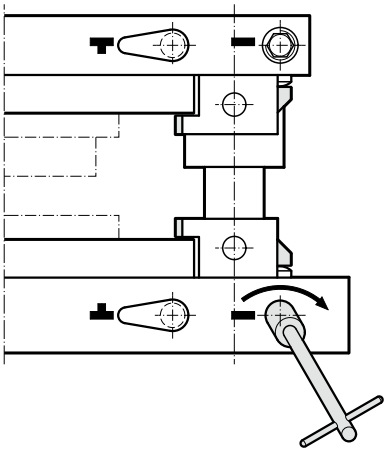

定心辅助

该插入工具设计有锥体对中单元。

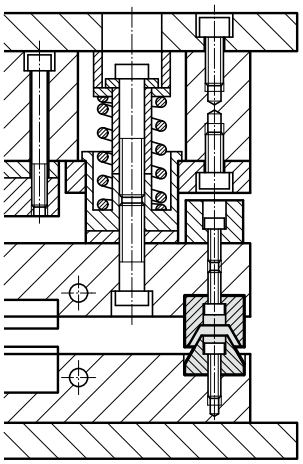

板材厚度

厚度小于 0.4 mm 的板材由于冲裁间隙太小而不太适用于模具更换模架中加工。
定位和插入模具张紧的重复精度在 0.02 mm 之内。
通过采用锥体定心单元可以改善插入模具上部和下部之间的对准，
这样可以加工厚度小于 0.4 mm 的板材。

快速更换模架

更换架上部

1 上部板
2 可插入式安装板
3 导向轴套
可选择烧结导向装置或者球导向装置
4 夹紧件
5 定位销, 可降低
6 定位杆
7 止挡块
8 夹紧螺栓

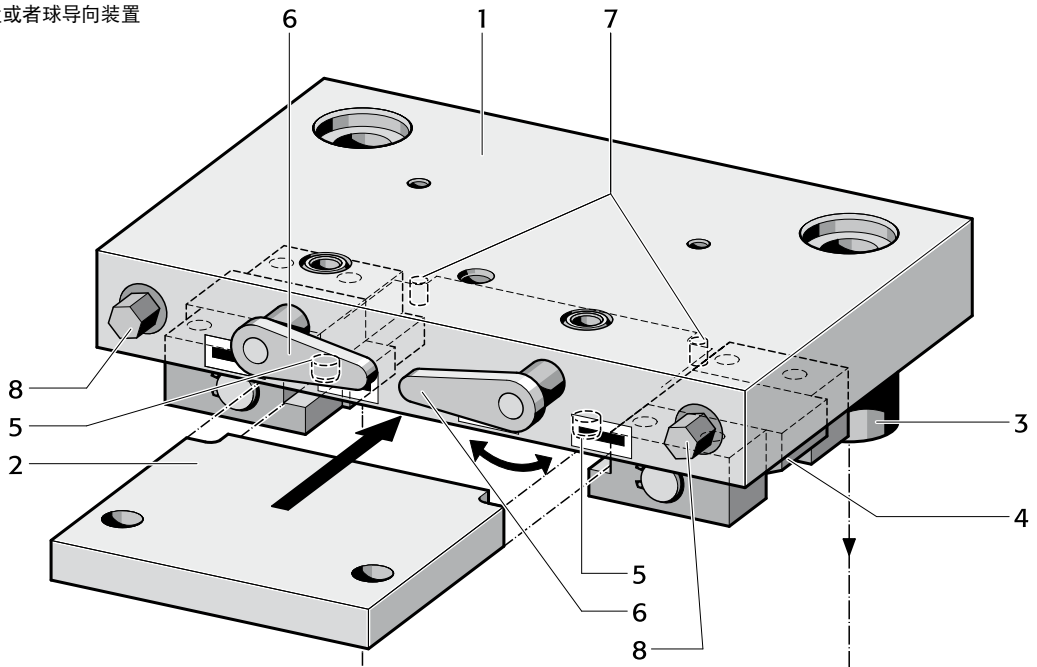

更换架下部

1 下部板
2 可插入式安装板
3 可更换式导向柱
4 夹紧件
5 定位销, 可降低
6 定位杆
7 止挡块
8 夹紧螺栓
9 嵌板
10 套筒扳手

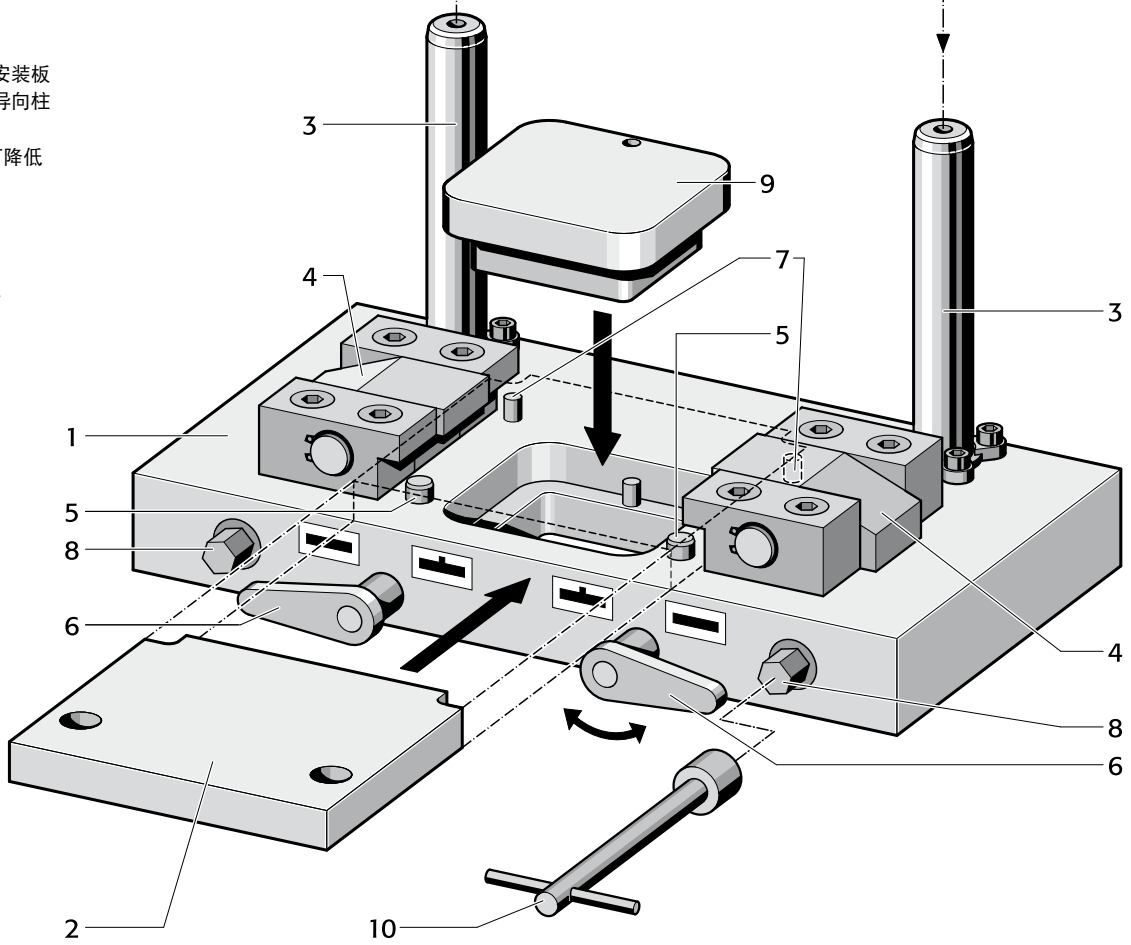

保留更改的权利

快速更换模架

201.95.

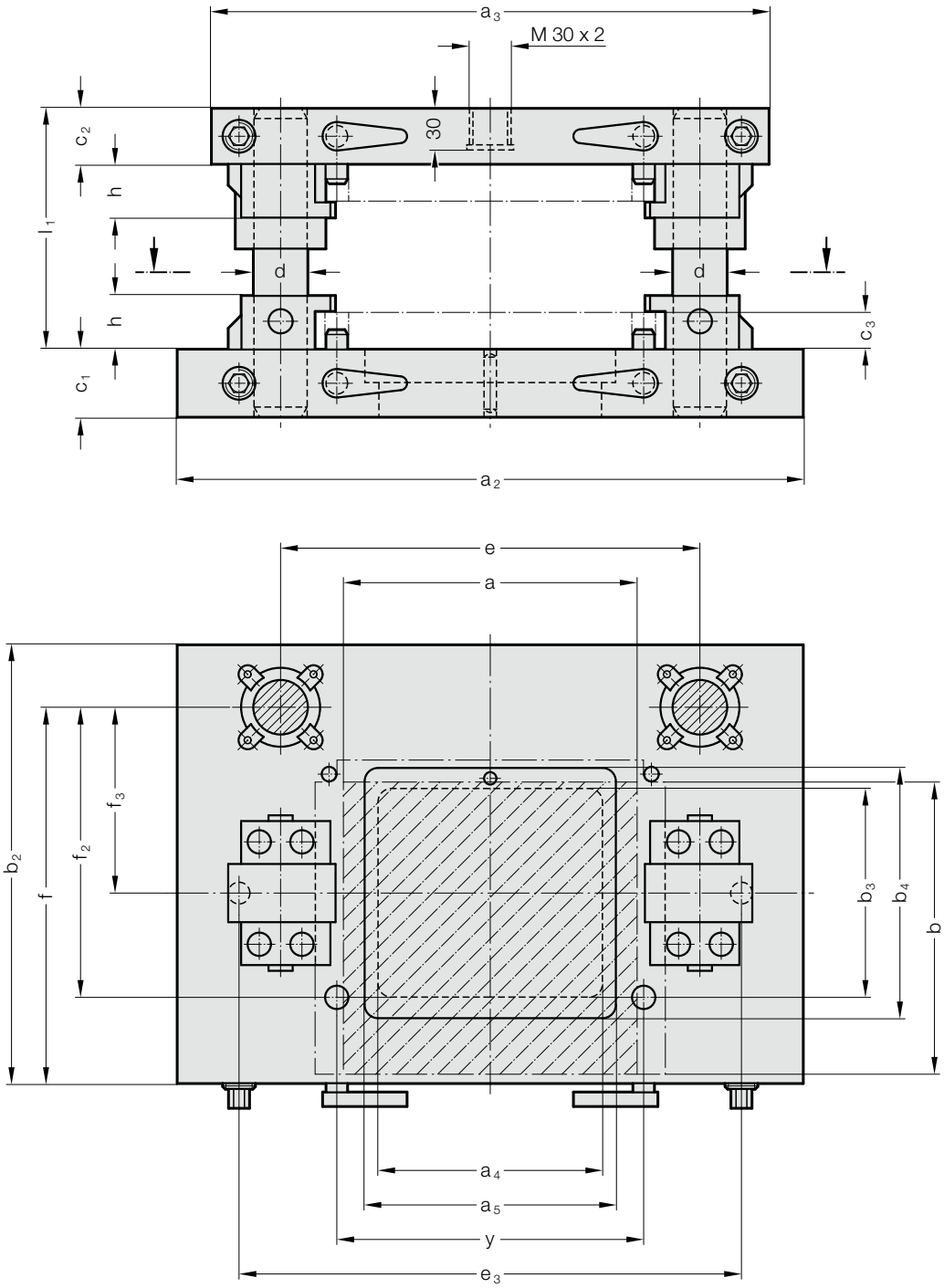

201.95. 快速更换模架

订购编号	导向方式* a x b	工作面 a_2	a_3	a_4	a_5	b_2	b_3	b_4	c_1	c_2	c_3	d	e	y	e_3	f	f_2	f_3	h	l_1
201.95.1010.831	100 x 100	350	300	80.5	-	200	60	80.5	40	40	16	25	220	120	260	168	113	93	29	160
201.95.2121.831	210 x 210	450	400	161	180.2	315	150	180.2	50	40	25	40	300	220	360	270	208	133	38	180
201.95.3030.831	300 x 300	550	500	241	270.5	420	220	250.2	63	40	25	40	380	320	460	365	305	185	38	180
201.95.3521.831	350 x 210	600	550	320	-	315	120	150	50	40	25	40	450	370	510	270	208	133	38	180

*在订购号中补充导向方式 .831 （滑动导轨）或 .862 （球导向）。

模具快速更换系统配件:
安装板
嵌板

安装板

每一插入模具（上部和下部）都旋装在安装板上并销牢。安装板是相应的插入模具的组成部分。

201.96.

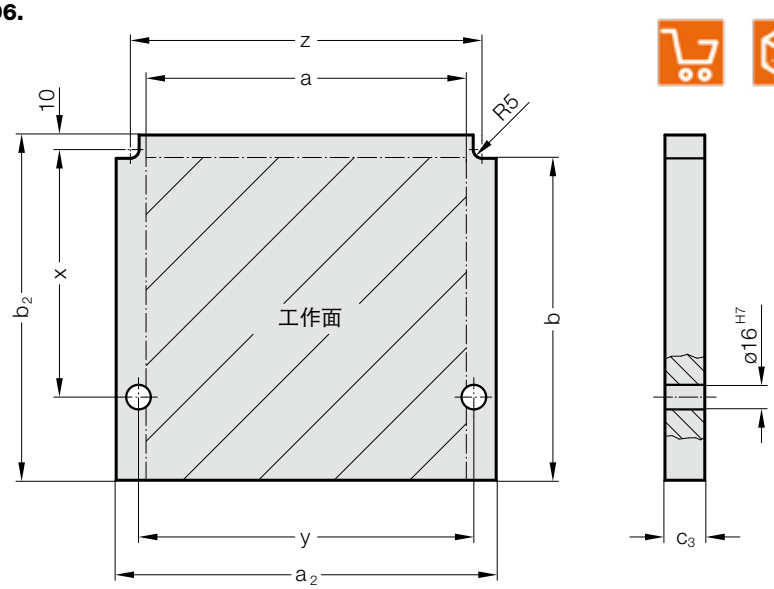

201.96. 安装板

订购编号	工作面 a x b	a_2	b_2	c_3	x	y	z
201.96.1010	100 x 100	150	115	16	50.1	120	130
201.96.2121	210 x 210	250	225	25	160.1	220	230
201.96.3030	300 x 300	350	315	25	250.1	320	330
201.96.3521	350 x 210	400	225	25	160.1	370	380

嵌板

在以下情况需要更换此板

- 落料孔的尺寸不同或工具嵌件的排列不同时
- 使用弹簧垫、强制顶出器以及其他设计相关措施。

板的位置通过销钉和孔进行固定

201.97.

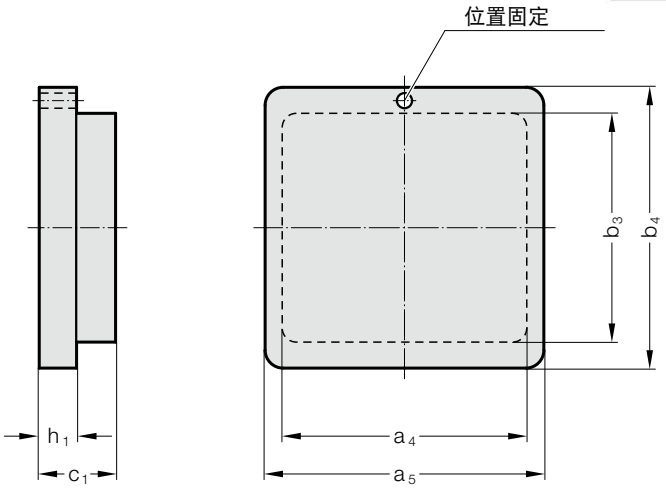

201.97. 嵌板

订购编号	工作面 a x b	a_4	a_5	b_3	b_4	c_1	h_1
201.97.1010	100 x 100	80	80	60	80	40	20
201.97.2121	210 x 210	160	180	150	180	50	25
201.97.3030	300 x 300	240	270	220	250	63	30
201.97.3521	350 x 210	320	320	120	150	50	25

保留更改的权利

调节和调试压力机传动，传动

201.98.

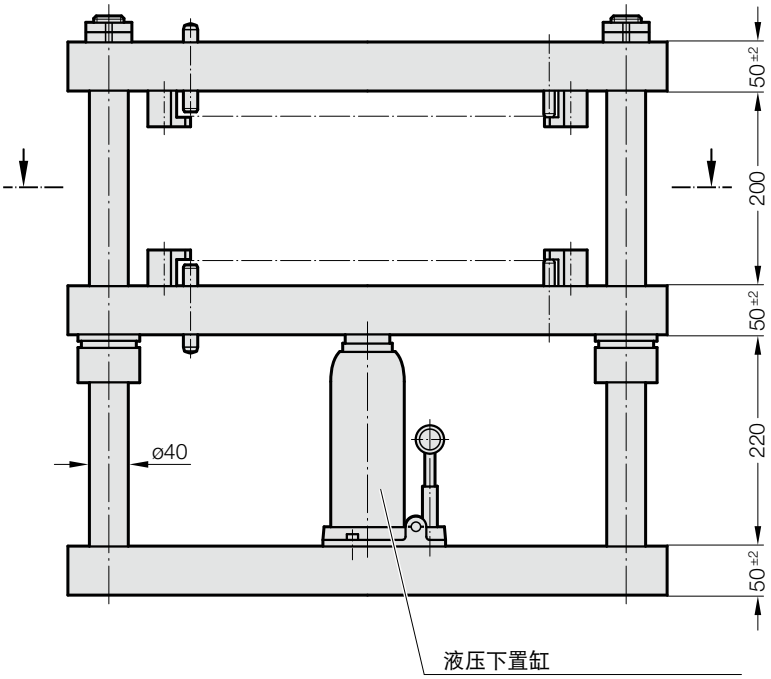

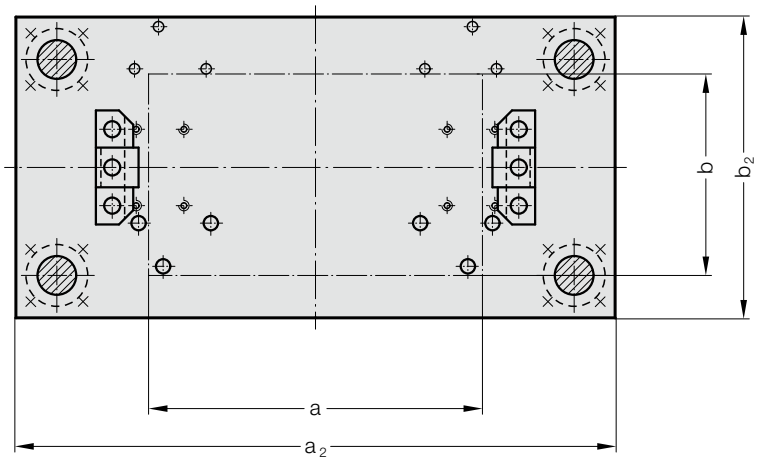

描述:

手动调节和调试的目的是对模具快速更换模架进行预调。定位和张紧功能和模具快速更换模架的功能相似，但是结构较为简单。
此外，手动小型压力机可以用于导向柱和套筒的压入和压出，并可用于调试不同的模具和工装。
压力高达 10 t。

材料:

板: St 52-2

结构:

法兰衬套，
球导向，
液压下置缸，
10 t 压力

201.98. 调节和调试压力机传动，传动

订购编号	工作面 a x b	a_2	b_2
201.98.1010.863	100 x 100	315	250
201.98.3030.863	210 x 210, 300 x 300, 350 x 210	630	315